SCHNEIDER

SCOC16ENBK

Catalyse

60 L

Visuel non contractuel

Four catalyse 60 L

Nettoyage Catalyse
Les parois catalytiques installées dans la cavité absorbent les salissures et nettoient ainsi le four pendant son fonctionnement. Ce système de nettoyage est peu gourmand en énergie.

Four multifonction
En plus de la convection naturelle, ce four multifonctions dispose d'un ventilateur, permettant de diffuser la chaleur dans toute la cavité. Ainsi, vos plats seront cuits de façon plus homogène.

Porte en verre avec démontage facile
Il est possible de démonter la porte de votre four afin de nettoyer facilement les espaces entre les vitres, préservant ainsi le capital propreté de votre four.

SCHNEIDER

CARACTÉRISTIQUES DU FOUR

Mode de nettoyage	Catalyse
Nombre de vitres	2
Volume utile de la cavité	60
Type de cuisson	Multifonction
Chaleur air pulsé / brassé	Brassé
Nombre de fonctions	7
Fonctions	Eclairage intérieur
	Convection naturelle
	Chaleur brassé + Gril
	Chaleur de sole + air brassé
	Traditionnelle + air brassé
	Chaleur de voûte + air brassé
	Gril
Plage de températures	40-240°C
Départ différé	Oui
Gradins	4 niveaux
Manettes	Push-pull
Type de poignée	Aluminium noir
Niveaux de cuisson	4
Ecran	LED blanc
Eclairage intérieur	Oui, 1 x 15 W
Accessoires inclus,	Grille, lèchefrites
Longueur du câble :	100 cm, avec prise

CONSOMMATION

Classe énergétique	A
Puissance totale	2300 W
Puissance gril	2000 W
Puissance résistance voûte	1000 W
Puissance résistance sole	1200 W
Conso en mode conventionnel /	0,76 kWh
chaleur tournante	0,75 kWh

DONNEES TECHNIQUES

Dimensions du produit (HxLxP)	59,5 x 59,5 x 56,5
Dimensions emballage (HxLxP)	66 x 65,5 x 64
Niche d'encastrement	60x56 x 56,6
Poids net	32,8 kg
Poids brut	34,2 kg

DONNEES LOGISTIQUES

Quantités par 20'	/
Quantités par 40'	/
Quantités par 40'HQ	213 pcs
Couleur	Noir
Code EAN	3527570086120
DEEE HT	8,33€

Schéma d'encastrement

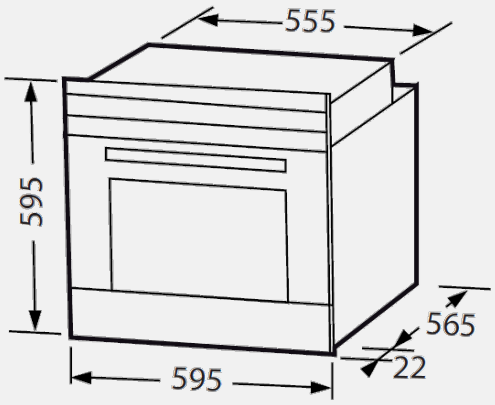

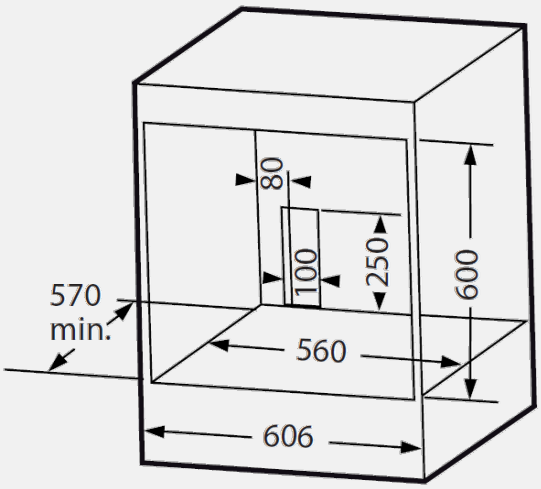

01/2018 Le Groupe se réserve le droit de modifier à tout moment et sans préavis les produits décrits dans ce document. Celui-ci ne peut constituer un document contractuel.