SCHNEIDER

Placa inducción 60 cm

SCTI6030N3/1

longitud
60 cm

Potencia
7400 W

Función mantener calor

Control deslizante y botones táctiles

El deslizador permite ajustar la temperatura con un ligero deslizamiento para mayor comodidad.

Booster en cada fuego

Sea cual sea la placa de cocción que elija, calentará sus platos en un abrir y cerrar de ojos gracias a los potenciadores. Para una máxima flexibilidad.

Indicador de calor residual

Una "h" indica que el calentador correspondiente no se ha enfriado completamente. Es más seguro y económico utilizar el calor restante de este calentador que encender otro.

Características

Número de fuegos : 3

zona(s) Flex : -

Tipo de controles : Slider

Posición de los controles : frontal

Temporizador : 99 min

Número de posiciones : 9

Función plancha : -

Mantener el calor : sí

A prueba de niños: sí

Indicador de calor residual : sí

Apagado automático : sí

Detector de ollas : sí

Potencia y consumo

Potencia total : 7400 W

Diámetro delantero izquierdo : 180 mm

Potencia, booster : 2000 W, 2600 W

Diámetro trasero izquierdo : 160 mm

Potencia, booster : 1500 W, 1800 W

Diámetro centro : -

Potencia, booster : -

Diámetro trasero derecho : 280 mm

Potencia, booster : 2500 W, 3600 W

Diámetro delantero derecho : -

Potencia, booster : -

Datos técnicos

Dimensiones del producto (LxAnxAl) : 52 x 59 x 5.5 cm

Dimensiones del embalaje (LxAnxAl) : 56 x 65 x 11.5 cm

Placa integrada (L x An) : 49 x 56 cm

Peso neto : 8,8 kg

Peso bruto : 10 kg

Longitud de cable : 100 cm

Código EAN : 3527570066825

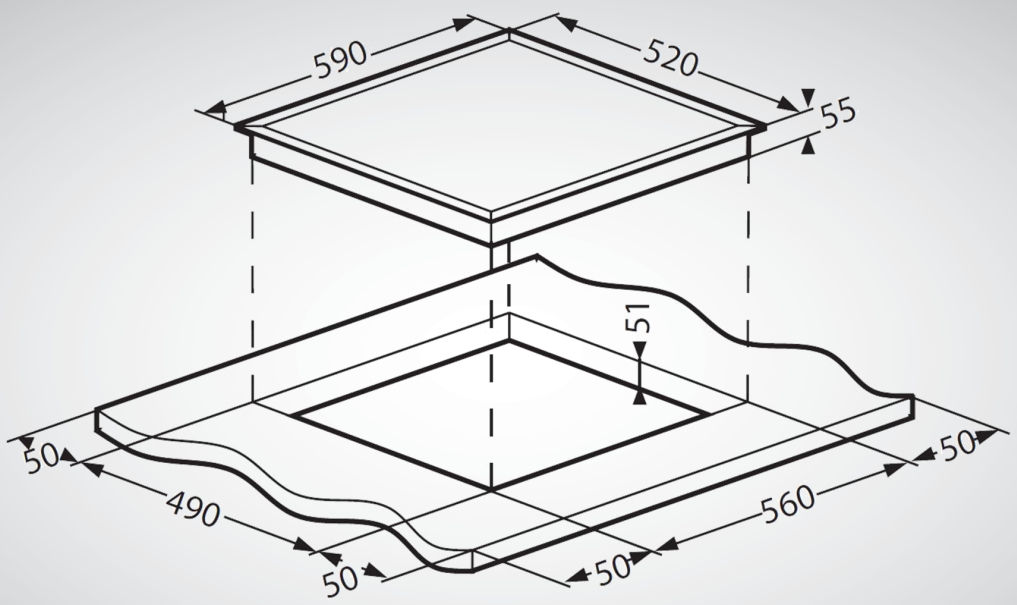

01/2018 El Grupo se reserva el derecho de modificar los productos descritos en este documento en cualquier momento y sin previo aviso. Este documento no constituye un documento contractual.