SL P1-90AIXEZ

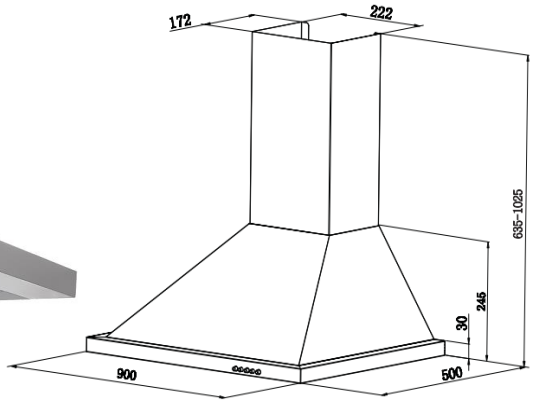

technische Daten	Geräteart	Dunstabzugshaube		
	Material	Edelstahl/ Alufilter mit Lochmuster Edelstahl		
	Einbaubreite	90 cm		
	Wandmontage / Unterbau / Deckenmontage	ja	–	–
	Drucktasten / Elektroniktasten / Touch Control	ja	–	–
	Umluftbetrieb	ja		
	Abluftbetrieb *	ja		
	jährlicher Energieverbrauch (AEC_{hood})	TBA		
	Energieeffizienzklasse	A		
	Fluiddynamische Effizienz (FDE_{hood})	TBA		
	Fluiddynamische Effizienzklasse	B		
	Beleuchtungseffizienz (LE_{hood})	56 lux/Watt		
	Beleuchtungseffizienzklasse	A		
	Fettabscheidegrad	81,6		
	Klasse für den Fettabscheidegrad	C		
	Luftstrom bei minimaler/ maximaler Geschwindigkeit	TBA		550 m³/h
	Maximaler Luftstrom Qmax	TBA		
	A-bewertete Luftschallemission bei minimaler/ maximaler Geschwindigkeit	TBA		TBA
	A-bewertete Luftschallemission bei Intensivstufe oder Schnelllaufstufe	-		
	Leistungsaufnahme im Aus-Zustand (P_O)	-		
	Leistungsaufnahme im Bereitschaftszustand (P_S)	-		
	Leistungsaufnahme des Lichtsystems (W_L)	3 Watt		
	Anschlußwert			
	Beleuchtungssystem	220-240V/50Hz		
	Leistungsaufnahme je Beleuchtungseinheit	LED strip		
	Spannung / Frequenz	220-240V/50Hz		
Ausstattung	Fettfilter Menge / Material / spülmaschinenfest	3 Stück	Aluminium	ja
	Fettfiltergröße (HxBxT) in cm	26,0 x 32,0		
	Display	nein		
	Teleskopkamin ausziehbar von bis	39 - 78 cm		
	Gesamthöhe durch Teleskopkamin	102,50 cm		
	benötigte Menge Kohlefilter mit Modelbezeichnung	2 x CF110		
	mitgeliefertes Zubehör: Rückschlagklappe	ja		
	Abluftschlauch	ja		
	Kohlefilter	optional		
	Befestigungsmaterial	ja		
	Umluftweiche	AT150-4 - optional erhältlich		
Logistik	Geräteabmessungen H x B x T in cm	62,5 - 102,5 x 90,0 x 50,0		
	Verpackungsabmessungen H x B x T in cm	32,0 x 95,5 x56,0		
	Netto Gewicht / Brutto Gewicht in Kg	9,30 Kg	/	12,00 Kg
	Service / Umtausch	–	/	2 Jahre
	Artikelnummer	50611		
	EAN Nummer	4030608506112		
	Containermenge	402 Stück		
	UVP	-		
	* Abluftbetrieb: bei Anschluss an einen Entlüftungskamin bzw. Abluft in´s Freie (Mauerdurchführung = 150mm Ø / Bohrung ca. 160mm Ø)			