SCHNEIDER

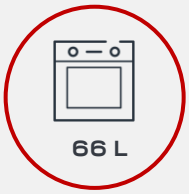

Visuel non contractuel

SCOE6066BL

Four convection naturelle 66 L

Cavité 66 litres
Avec une capacité de 66 litres, ce four vous offre la possibilité de cuisiner pour de grandes tablées sans le moindre problème.

Commande par manettes
La commande par manettes rend votre four facile à utiliser. Les trois manettes sont dédiées à la sélection du mode de cuisson, de la température et de la durée de cuisson.

Porte en verre avec démontage facile
Il est possible de démonter la porte de votre four afin de nettoyer facilement l'espace entre les vitres, préservant ainsi le capital propreté de votre four.

Câble avec prise
Pour une installation facile et rapide de votre four, il est équipé d'un câble avec prise.

SCHNEIDER

CARACTÉRISTIQUES DU FOUR

Mode de nettoyage	Manuel
Nombre de vitres	2
Volume utile de la cavité	66
Mode de cuisson	Convection naturelle
Nombre de fonctions	4
Fonctions	Convection naturelle
	Chaleur de sole
	Gril
	Gril grande surface
Plage de températures	40-240°C
Départ différé	Oui
Gradins	4 niveaux
Type de commandes	Manettes
Minuteur	Oui, 90 min
Eclairage intérieur	Oui, 1x 15 W
Accessoires inclus,	Grille, lèchefrites
Longueur du câble	100 cm, avec prise

CONSOMMATION

Classe énergétique	A
Puissance gril	2000 W
Puissance résistance voûte	1000 W
Puissance résistance sole	1200 W

DONNEES TECHNIQUES

Dimensions du produit (HxLxP)	59,5 x 59,5 x 56,5
Dimensions emballage (HxLxP)	66 x 65,5 x 64
Niche d'encastrement	60 x 56 x 56,,6
Poids net	26,5 kg
Poids brut	27,7 kg

DONNEES LOGISTIQUES

Quantités par 20'	/
Quantités par 40'	/
Quantités par 40'HQ	213 pcs
Couleur	Noir
Code EAN	3527570086212
DEEE HT	4,17 €

Schéma d'encastrement

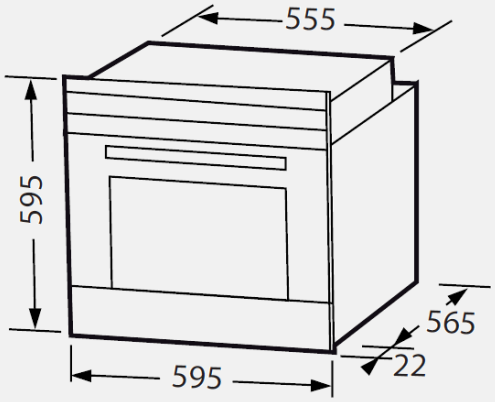

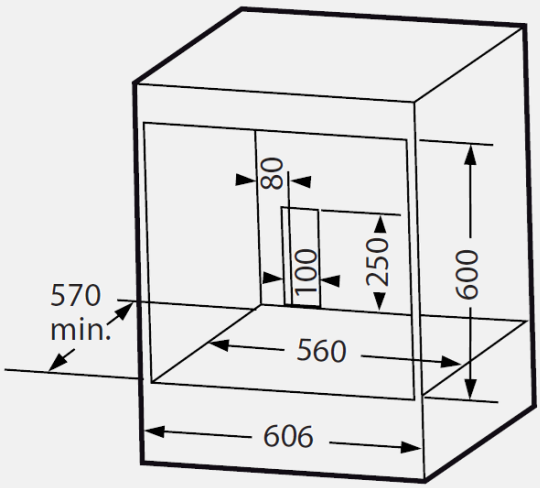

01/2018 Le Groupe se réserve le droit de modifier à tout moment et sans préavis les produits décrits dans ce document. Celui-ci ne peut constituer un document contractuel.