SCHNEIDER

# Lave-vaisselle tout-intégrable XXL

# SCLT6842CB

**16** couverts

**42 dB**

Classe **C**

## Classe énergétique C

Classé C, ce lave-vaisselle fait partie des plus économiques en terme de consommation d'électricité du marché. Ainsi, il œuvre pour la planète tout en permettant de réaliser des économies.

## Grande hauteur 86 cm avec éclairage intérieur

Le gain de place dans le panier inférieur permet de laver des grandes assiettes jusqu'à 33 cm de diamètre.
Les modèles grande hauteur peuvent contenir jusqu'à 4 lumières LED qui améliorent la visibilité dans l'ensemble du lave vaisselle.

## Silencieux : 42 dB

Avec son faible niveau sonore de seulement 42 dB, ce lave-vaisselle est parfait pour une installation dans une cuisine ouverte.

## Caractéristiques

Nombre de couverts : 16
Tiroir à couverts : oui
Classé d'efficacité énergétique : C
Niveau sonore : 42 dB
Classe sonore : B
Type de moteur : BLDC (à induction)
Ouverture de porte automatique en fin de cycle (selon programme)
Eclairage intérieur, 4 LED
Nombre de programmes : 8
Programmes : Auto, intensif, normal, éco, universel, 1 heure, 90 minutes, rapide, verre, rinçage
Option : Séchage extra
Nombre de températures : nc

Départ différé : 1-24 h
Fonction demi-charge : oui
Paniers avec picots rabattables : oui
Panier supérieur réglable en hauteur : oui, chargé

## Consommation et spécificités techniques

Consommation énergétique / 100 cycles :76 kWh
Consommation énergétique par cycle : 0.76 kWh
Consommation d'eau par cycle : 9.5 l
Consommation mode off : 0.49 W
Durée du programme de référence (éco) : 205 min
Sécurité anti-débordement : oui
Indicateur de niveau de sel : oui
Indicateur de niveau de liquide de rinçage : oui
Indicateur du programme sélectionné : oui
Type de séchage : naturel
Affichage du temps restant : oui
Nombre de bras de lavage : 3
Matériau de la cuve : inox
Pieds ajustables : oui, 5 cm max
Voltage / Fréquence : 230V - 50Hz
Régénération : oui
Adoucisseur : oui
Distributeur à détergent automatique : oui
Distributeur de liquide de rinçage : oui

## Données techniques

Dimensions du produit (HxLxP) :
85,7 x 59,8 x 55 cm
Dimensions du produit emballé (HxLxP) :
89 x 67 x 65,5 cm
Longueur du câble : 150 cm
Longueur du tuyau d'arrivée d'eau : 150 cm
Longueur du tuyau d'évacuation : 150 cm

Poids net : 37,3 kg
Poids brut : 42,3 kg

Quantités container 20' : 48 pcs
Quantités container 40' : 108 pcs
Quantités container 40'HQ : 153 pcs

Couleur : noir
Code EAN : 3527570078941
DEEE HT : 8,33 €

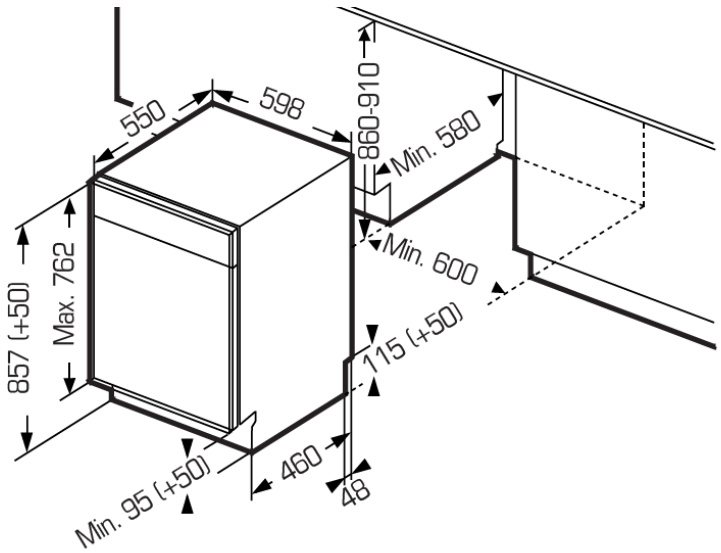




01/2018 Le Groupe se réserve le droit de modifier à tout moment et sans préavis les produits décrits dans ce document. Celui-ci ne peut constituer un document contractuel.