SCHNEIDER

SCHNEIDER MONO HOT 540 l/h - 150 bar : 50081, 50083, 50084
SCHNEIDER TRI HOT 840 l/h - 160 bar : 50089, 50091, 50092
SCHNEIDER TRI HOT 900 l/h - 200 bar : 50095, 50096, 50098

NOTICE ORIGINALE

FR	**NOTICE D'UTILISATION ET D'ENTRETIEN**

	Avant la mise en service du nettoyeur, lire attentivement ce manuel et les consignes de sécurité. La présente machine a été examinée, conformément à la Directive Machine 2006/42/CE et aux directives 2014/30/UE, 2014/35/UE, 2000/14/CE, 2011/65/UE, 2012/19/UE et modifications et intégrations successives.

	Version 1 - Juillet 2020	**NOTICE D'UTILISATION ET D'ENTRETIEN**

SCHNEIDER
SODISE, ZA de Stang – Ar – Garront, F-29150 CHATEAULIN

DECLARATION DE CONFORMITE
Conformément à la Directive CEE 2006/42/CE et modifications successives

Le fabricant

DECLARE, SOUS SA RESPONSABILITE QUE LES HYDRO-NETTOYEURS HAUTE PRESSION A EAU CHAUDE

SCHNEIDER MONO HOT 540 l/h - 150 bar : 50081, 50083, 50084
SCHNEIDER TRI HOT 840 l/h - 160 bar : 50089, 50091, 50092
SCHNEIDER TRI HOT 900 l/h - 200 bar : 50095, 50096, 50098

Sont conformes à la Directive Machine 2006/42/CE et modifications successives

Ainsi qu'aux Directives 2014/35/UE (BASSE TENSION),
2000/14/CE (émission sonore environnementale des machines)
2014/30/UE (COMPATIBILITE ELECTROMAGNETIQUE)
2011/65/UE (Restriction des substances dangereuses AEE – RoHS)
2012/19/UE (Sur les déchets d'équipements électriques et électroniques – RAEE)

Référence aux normes harmonisées :
EN60335-2-79 : 06/2005
EN55014-1 : 06/2017
EN55014-2 : 07/2015
EN61000-3-2 : 03/2019
EN61000-3-3 : 03/2014
EN61000-3-11 : 04/2001
EN60704-1 : 10/2012

Il est également précisé que le dossier technique est conservé par le fabricant

NOM ET QUALIFICATION DU REPRESENTANT LEGAL

Guillaume LOGNONE
Directeur

Juillet 2020

TABLE DES MATIERES

N°	PARAGRAPHE	PAGE
1	Consignes générales	4
2	Identification du personnel	5
3	Utilisations autorisées	5
4	Parties principales	6
5	Données techniques	7
6	Consignes d'utilisation et de sécurité	7
7	Livraison	9
8	Equipements standards	10
9	Manutention et transport	10
10	Installation	10
10.1	*Alimentation hydraulique*	10
10.2	*Alimentation électrique*	11
10.3	*Préparation des accessoires*	11
10.4	*Remplissage du réservoir*	11
11	Mise en service	12
12	Après utilisation	12
13	Risques résiduels	13
14	Pictogrammes et autocollants utilisés sur la machine	15
15	Entretien	16
16	Pièces de rechange	17
17	Destruction de la machine	17
18	Installation électrique monophasée	18
19	Installation électrique triphasée	19
20	Inconvénients : causes et remèdes	20
21	Conditions de Garantie	21
22	Prevention du risque	21
23	Sonométrie et vibrations	22
23.1	*Niveaux de pression et de puissance sonore*	22
23.2	*Vibrations émises*	22
25	Vues éclatées	24

1. CONSIGNES GENERALES

Cher Client,

L'objectif de ce mode d'emploi est de vous informer, en tant qu'opérateur, des règles fondamentales et des critères à suivre pour l'utilisation et l'entretien de ce nettoyeur haute pression. Il est donc recommandé de lire ce manuel avant la première utilisation de la machine.

Pour tout complément d'information, consultez votre revendeur. N'ignorez pas ce manuel, il vous permettra d'utiliser votre machine en toute sécurité.

Le bon fonctionnement sûr et efficace de votre nettoyeur haute pression dépend de l'observation scrupuleuse des règles suggérées dans ce manuel.

Ce manuel devra être considéré comme une pièce intégrante de la machine et devra être inclus à la machine en cas de revente.

Cette publication contient toutes les caractéristiques et toutes les données de la machine ; tout ce qui est à connaître pour acquérir une connaissance générale de la machine.

Conservation du manuel
La durée de vie du manuel doit être la même que celle de votre machine. En cas de perte ou de dommages, demandez au constructeur une copie, en lui indiquant le type de machine, le numéro d'immatriculation et l'année de fabrication pour le remplacement du manuel.

Test avant expédition
La machine a été essayée en usine afin de vérifier le bon fonctionnement de tous ses composants selon ses caractéristiques.

Limites de garantie
La machine est sous garantie selon les limites contractuelles convenues qui constituent une partie intégrante des normes en vigueur durant une période de quatre ans à partir de la date de sa vente par votre revendeur. La garantie couvre exclusivement les dommages dus à la mécanique ou à l'ensemble défectueux. La garantie ne couvre pas les pièces d'usure. La garantie est considérée comme nulle dans les cas suivants :

1. Utilisation inappropriée de la machine, règles d'utilisations non respectées.
2. Remplacement de pièces de rechange non-originales, ou non vendues par le propre constructeur ou revendeur autorisé.
3. Toute modification réalisée sur la machine, ou réparation qui n'ont pas été effectuées par le constructeur ou par le revendeur.

Tous nos nettoyeurs HP sont homologués selon les normes européennes et identifiés par le logo **CE**.
En cas de non-respect des consignes contenues dans ce manuel, le constructeur décline toute responsabilité.
NOTA : Les photos et schémas contenus dans ce mode d'emploi sont non contractuels. Ils sont utilisés à titre d'exemple.

Le Fabricant se réserve le droit d'apporter toute modification, à tout moment et ce sans préavis.

Avant de commencer à utiliser la machine, il faut vérifier la présence, sur la machine, de la plaquette d'identification ; en cas contraire, il faut contacter immédiatement le vendeur et ne pas utiliser la machine.
Il ne faut jamais laisser la machine sans surveillance sur le lieu de travail.
A la fin de la journée de travail, il est conseillé de laisser la machine dans un endroit sec et à l'abri des intempéries.

Il ne faut pas utiliser la machine si les conditions de sécurité ne sont pas réunies.
En cas de destruction, il faut respecter les normes en vigueur dans le pays d'utilisation.

IMPORTANT ! La pression d'utilisation ne peut pas dépasser la pression indiquée sur la plaquette de la pompe. (Paragraphe 5 DONNEES TECHNIQUES)

2. IDENTIFICATION DU PERSONNEL

Conformément aux lois en vigueur, la terminologie suivante sera utilisée pour faire référence au personnel :

TRAVAILLEUR GENERIQUE
Personnel non spécialisé capable d'utiliser et de faire fonctionner la machine à travers l'utilisation des commandes qui se trouvent sur la machine même.

MANUTENTIONNAIRE MECANIQUE
Technicien qualifié, capable de conduire la machine en conditions normales, d'intervenir sur les organes mécaniques pour effectuer toutes les opérations de réglage, d'entretien et de réparation nécessaires sur les organes mécaniques.

TECHNICIEN AUTORISE
Technicien qualifié mis à disposition par le fabricant pour effectuer des opérations complexes.

TECHNICIEN EXTERIEUR QUALIFIE
Technicien qualifié mis à disposition par le fabricant ou par le distributeur de composants ou de machines commerciales capable d'intervenir sur tous les composants pour tout type de modification, réparation ou remplacement.

PERSONNE EXPOSEE
Une quelconque personne qui se trouve à l'intérieur ou à proximité d'une zone dangereuse.

3. UTILISATIONS AUTORISEES

La machine est exclusivement destinée aux opérations de nettoyage et de lavage avec de l'eau propre, chaude ou froide, d'objets et surfaces en mesure de résister au traitement mécanique d'un jet d'eau haute pression et, le cas échéant, à l'action chimique des produits détergents. Il est recommandé d'utiliser des produits détergents liquides et non en poudre. Les produits détergents utilisés doivent être biodégradables et conformes aux normes en vigueur. Il est strictement interdit d'utiliser la machine pour laver des animaux, des installations électriques, la machine elle-même et des personnes. Il ne faut pas diriger le nettoyeur vers soi-même ou vers d'autres personnes pour nettoyer des vêtements ou des chaussures.

4. PARTIES PRINCIPALES

1	MANOMETRE PRESSION	**6**	TETE DE COMBUSTION
2	MOTEUR ELECTRIQUE	**7**	CHAUDIERE
3	POMPE HAUTE PRESSION	**8**	RESERVOIR DU PRODUIT DETERGENT
4	VALVE DE PRESSION	**9**	RESERVOIR DU CARBURANT
5	PRESSOSTAT	**10**	CABLE ELECTRIQUE

La figure ci-après (voir fig.1) montre la position de la plaquette d'identification de la machine

Fig.1

5. DONNEES TECHNIQUES

SCHNEIDER		MONO HOT 540 l/h - 150 bar 50081, 50083, 50084	TRI HOT 840 l/h - 160 bar 50089, 50091, 50092	TRI HOT 900 l/h - 200 bar 50095, 50096, 50098
Pression nominale	bar	150	160	200
Pression max	bar	150	160	200
Débit	l/min	9	14	15
	l/h	540	840	900
Puissance du moteur	kW	2.2	4	5.5
	HP	3	5.5	7.5
Alimentation	V/Hz	230/50	400/50	400/50
Courant absorbé	A	12.6	10	12.6
Température maximum du jet d'eau	°C	140	140	140
Tours du moteur	tr/min	1450	1450	1450
Puissance brûleur	kW	48.8	48.1	48.1
Pression acoustique	dB(A)	80.1	80.1	80.1
Puissance acoustique	dB(A)	90	90	90
Poids	kg	118	118	122
Dimensions	mm	880x590x800	880x590x800	880x590x800
Capacité réservoir carburant	litre	14	14	14
Capacité réservoir du produit détergent	litre	6	6	6

6. CONSIGNES D'UTILISATION ET DE SECURITE

- Pour une utilisation de votre nettoyeur au-delà de 1 500 m d'altitude vous devez changer le réglage du régulateur de la machine et la buse HP en passant à un calibre inférieur.
- L'appareil doit fonctionner uniquement avec une eau claire et propre. De l'eau non filtrée ainsi que des produits chimiques corrosifs peuvent endommagés gravement la machine.
- Avant de commencer à utiliser la machine, l'utilisateur doit prendre connaissance du présent manuel.
- La machine doit uniquement être utilisée par du personnel de plus de 18 ans et des personnes qualifiées et formées à son utilisation.
- L'appareil ne **doit pas fonctionner sans eau**, sous peine d'endommager le système d'étanchéité de votre nettoyeur HP (garnitures pistons).
- Bien **vérifier vos branchements**, notamment celui du flexible HP, avant la mise en route de votre nettoyeur.
- Contrôler périodiquement l'état de vos câbles électriques. Il ne faut pas utiliser la machine si le câble d'alimentation ou certaines parties du câble d'alimentation sont endommagés.
- Dans le cas où vous êtes amenés à utiliser une rallonge électrique, il est essentiel de respecter les sections câbles adaptées.
- Le branchement électrique doit être complètement imperméable.

- Il est indispensable de dérouler en totalité le câble de votre rallonge électrique.
- Les branchements électriques doivent être réalisés uniquement par des techniciens qualifiés ou par du personnel formé pour le faire.
- Il ne faut jamais tirer le câble électrique, sans l'avoir débranché de la prise et il ne faut pas tirer le tuyau pour déplacer la machine.
- Il ne faut jamais laisser la machine dans des endroits où la température est très basse, avec des possibilités de gel.
- En cas de mauvais temps, les machines doivent être utilisées dans des endroits protégés (au moins avec un auvent), pour ne pas risquer de compromettre leur bon fonctionnement.
- Il faut utiliser uniquement des pièces de rechange originales, fournies ou autorisées par le fabricant.
- Il faut éviter que tout véhicule passe sur le tuyau haute pression.
- Quand la machine est en fonction, il faut éviter de la couvrir ou de la positionner dans une zone qui n'est pas suffisamment aérée.
- Lorsqu'on travaille dans un espace fermé, il est obligatoire d'installer un tuyau d'aspiration pour évacuer les gaz de combustion à l'extérieur.
- Il ne faut pas absolument pas obstruer la bouche du tuyau d'aspiration. Il ne faut pas laisser des objets, ou la lance, à proximité de la zone d'évacuation des fumées.
- L'évacuation des fumées peut représenter un danger, aussi bien pour la présence des gaz de fumées, que pour la température élevée. Pour éviter tout genre de brûlure, il faut informer convenablement les utilisateurs, aérer la zone de travail de manière adéquate et s'assurer que les gaz de fumées soient évacués de façon appropriée.
- Il ne faut pas utiliser la machine en cas de pluie ou d'orages.
- Protégez-vous des projections que peut provoquer la haute pression, portez toujours les EPI : une combinaison étanche, gants imperméables, bottes de sécurité, lunettes de protection ou casque avec visière et protecteurs anti-bruit. Selon les normes de sécurité en vigueur.
- Il est indispensable d'éviter de laisser la machine en fonction pendant plus de 5 minutes avec le pistolet fermé ; après ce laps de temps, la température de l'eau augmente rapidement, causant de sérieux dommages au système d'étanchéité.
- A la fin de l'utilisation de la machine, après l'arrêt de celle-ci, réduire la pression résiduelle du flexible et de la pompe en serrant le levier du pistolet.
- Maintenir la machine hors de portée des enfants ou du personnel non autorisé et assurez-vous que personne ne puisse atteindre la machine lorsque celle-ci est reliée au courant électrique.
- Il ne faut pas mettre les mains devant la lance.
- Il ne faut jamais laisser la machine sans surveillance sur le lieu de travail.
- A la fin de la journée de travail, il est conseillé de laisser la machine dans un endroit sec et à l'abri des intempéries

ATTENTION !

- Il ne faut effectuer aucune opération d'entretien sur la machine avant d'avoir débranché le câble d'alimentation de la prise de courant.
- Il ne faut pas modifier ou altérer le câble d'alimentation, et il faut s'assurer qu'il ne soit pas non plus endommagé.
- Les mineurs et le personnel non suffisamment formé n'ont pas le droit d'utiliser le nettoyeur.
- Les tuyaux flexibles, les accessoires et les raccordements sont essentiels pour la sécurité de l'appareil. Il faut utiliser seulement les tuyaux flexibles, les accessoires et les raccordements recommandés par le constructeur.

- Les jets d'eau haute pression peuvent être dangereux si utilisés de manière inadaptée. Le jet d'eau ne doit jamais être dirigé vers des personnes, des installations électriques sous tension ou vers la machine elle-même.
- Il faut toujours utiliser de l'eau propre et filtrée. De l'eau non filtrée ainsi que des produits chimiques corrosifs sont dangereux pour la machine.
- Il faut toujours utiliser du carburant propre.
- Le réapprovisionnement de carburant ne doit être effectué que si la machine est à l'arrêt.
- Il ne faut pas incliner la machine de plus de 20° (avec les réservoirs remplis).
- Il est interdit d'utiliser des rallonges et des multiprises dans une zone de travail qui est exposée à l'eau et à l'humidité, il faut respecter les conditions d'isolations de la machine.
- Il faut contrôler la conformité et l'isolation du câble électrique, ainsi que tous les équipements.
- Il ne faut pas utiliser des carburants inadaptés pour éviter toute situation de danger.
- Lorsqu'on travaille à l'intérieur d'espaces fermés, si on n'est pas certain qu'il y ait une aération convenable, il ne faut pas utiliser des appareils avec moteur à combustion. Il faut également s'assurer que les gaz de fumées soient évacués de manière appropriée, en vérifiant que les émissions des gaz de fumées ne soient pas à proximité des entrées d'air.
- Il faut utiliser le produit détergent fourni ou recommandé par le fabricant. D'autres produits chimiques ou détergents peuvent compromettre la sécurité de la machine.
- Il faut utiliser uniquement des pièces de rechange originales.
- Il ne faut pas utiliser la machine à l'intérieur d'espaces où peuvent se former des atmosphères potentiellement explosives.
- Lors du nettoyage du moteur le poste de travail doit être équipé d'un séparateur d'huile afin de protéger l'environnement.
  - Balisage : vous devez impérativement baliser la zone de stationnement de votre appareil, surtout si vous l'utilisez avec un flexible très long ou hors champ de vision de l'opérateur

7. LIVRAISON

Lors de la livraison de l'appareil, il est indispensable d'enlever l'emballage et de vérifier l'état du nettoyeur avant de signer le bon du transporteur. Si vous constatez des anomalies, des dégâts, ou des manquants les décrire sur le bordereau de livraison et le faire signer au chauffeur. Dans ce cas, vous devez informer le transporteur sous 48 heures par lettre recommandée avec accusé de réception.

Il faut toujours s'assurer, avant toute action de manutention, que l'appareil de soulèvement, ainsi que tous les équipements (câbles, crochets, etc.) soit adaptés pour soulever la charge à manutentionner et qu'il soit suffisamment stable pour effectuer cette opération.
Lors de ces opérations, il faut utiliser les équipements de protection individuelle convenables.

SCHNEIDER en fonction de la modalité de transport, utilise des emballages adéquats pour garantir la conformité et la conservation de la machine pendant le transport.

Rapporter l'emballage de votre nettoyeur à un point de collecte pour recyclage.

8. EQUIPEMENTS STANDARDS

Il est recommandé de contrôler la machine au moment de la réception. Elle doit être conforme et inclure : une lance et un pistolet, une buse adaptée au modèle acheté.

9. MANUTENTION ET TRANSPORT

Pour effectuer le transport de la machine, il est nécessaire de :

1. La débrancher des sources d'alimentation.
2. Enlever tous les accessoires raccordés, tels que le pistolet et le tuyau haute pression.
3. Positionner le corps de nettoyeur haute pression sur une palette et l'accrocher à la palette.
4. Bloquer le nettoyeur haute pression.
5. Positionner les fourches de l'appareil de soulèvement en dessous de la palette, en vérifiant le niveau de stabilité du système.

Il faut contrôler les poids, les charges utiles et les gabarits et vérifier qu'ils respectent les valeurs indiquées dans le paragraphe « données techniques ». La machine doit être manutentionnée uniquement avec des mouvements lents, réguliers et fluides. Il ne faut pas déplacer la machine sur des terrains en pente.
Le personnel qui n'est pas chargé de cette opération doit respecter une certaine distance de sécurité.

10. INSTALLATION

La machine que vous êtes sur le point d'utiliser pourra vous offrir le maximum de ses performances si elle est installée en respectant scrupuleusement nos consignes. Avant de mettre la machine en fonction, il faut s'assurer qu'elle soit parfaitement à l'horizontale sur le plan d'appui.

10.1 ALIMENTATION HYDRAULIQUE

Visser le tuyau d'alimentation de l'eau **D** au raccord d'entrée **E** (voir fig. 4). Il est conseillé d'utiliser un tuyau renforcé, anti-torsion et antigel, avec un diamètre interne compris entre Ø 16 et Ø 18 mm. Le débit d'eau doit être, au moins, de 15 l/min, avec une température maximum, en entrée, de 60°C, et une pression comprise entre 2 bar et 3,5 bar, au maximum.

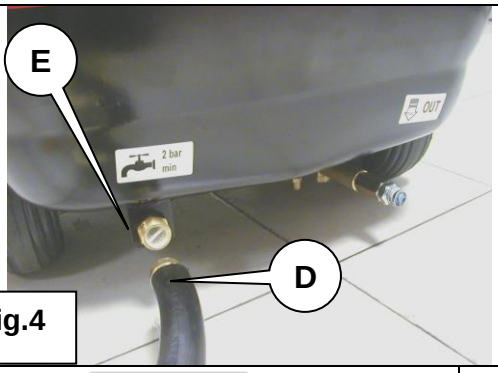

Fig.4

Raccorder le tuyau d'alimentation au robinet du réseau hydraulique d'approvisionnement d'eau.

10.2 ALIMENTATION ELECTRIQUE

Avant toute mise en route, contrôlez que votre installation électrique est bien reliée à la terre et protégée par un différentiel de moins de 30 milliampères.
La connexion au réseau électrique doit être réalisée par un électricien qualifié. Il est recommandé de protéger le point d'alimentation électrique, conformément à la réglementation en vigueur.
En cas d'utilisation d'une rallonge, la fiche et la prise doivent être étanches à l'immersion.
Il est indispensable de dérouler en totalité le câble de votre rallonge.
Débranchez votre nettoyeur HP SCHNEIDER avant toute intervention d'entretien. Ne tirez pas sur le câble électrique pour débrancher votre appareil.
N'utilisez pas votre appareil sous la pluie en cas d'orage.
N'utilisez jamais le nettoyeur si son câble électrique est endommagé.

⚠ MISE EN GARDE
- Des câbles d'extension non appropriés peuvent être dangereux.
- Si un câble d'extension est utilisé, la fiche et le socle de prise de courant doivent être de construction étanche.
- La rallonge doit être de section suffisante et doit toujours être complètement déroulée.

10.3 PREPARATION DES ACCESSOIRES

Raccorder le tuyau haute pression **A** au pistolet **B** et l'autre bout du tuyau au raccord de refoulement, en serrant à fond la bague de fixation **C** (voir fig.5).

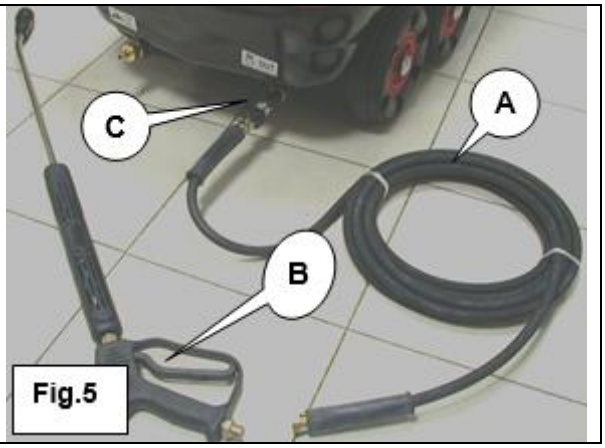

Fig.5

10.4 REMPLISSAGE DU RESERVOIR

Remplir le réservoir du carburant F (voir fig. 6) avec du carburant (diesel).

Remplir le réservoir du produit détergent G (voir fig. 6) avec un produit biodégradable adapté au lavage avec le nettoyeur haute pression.

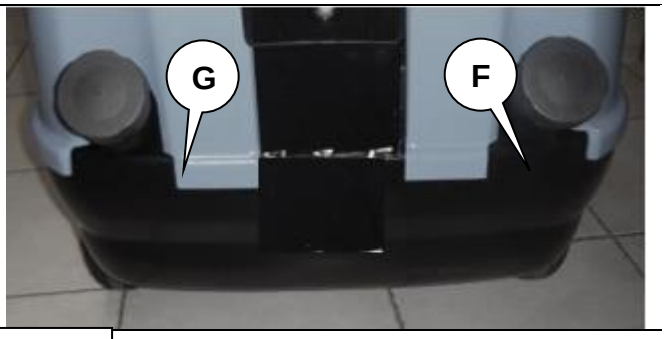

Fig.6

11. MISE EN MARCHE

Le tableau de commande qui contrôle les opérations à effectuer est très simple.
Le bouton rotatif **A** dispose de trois positions :

Pos.1	OFF indique que la machine est éteinte.	Pos.2	Cette position intermédiaire indique que la motopompe est allumée.	Pos.3	La troisième position ON indique que le brûleur est allumé.

Le bouton rotatif **B** allume le thermostat et permet, grâce à une échelle de valeurs, de choisir une température comprise entre 0 et 150°C.

Le manomètre **C** indique la pression présente dans pompe.

IMPORTANT ! La pression d'exercice ne peut pas dépasser la pression indiquée dans le tableau.

Le système hydraulique est pourvu d'une soupape de sécurité qui s'active dans le cas où la pression d'exercice dépasse les limites critiques établies.

12. APRES UTILISATION

A la fin du travail, après avoir évacué la pression résiduelle du tuyau et après avoir mis la sécurité au pistolet, enrouler le câble électrique et le tuyau haute pression de façon à ne pas les endommager. Ranger le nettoyeur dans un endroit à l'abri du gel et où il n'y a pas le risque que la machine soit utilisée par du personnel non autorisé. La machine ne doit pas être laissée sur des terrains susceptibles de compromettre sa stabilité et sur des surfaces en pente.

13. RISQUES RESIDUELS

La machine a été conçue et réalisée pour garantir, en toute situation, la sécurité maximum pour l'opérateur ; il existe toutefois des risques qui ne peuvent pas être éliminés.

ATTENTION !

Pour limiter ces risques, il est recommandé de respecter toujours les consignes contenues dans cette notice, de ne pas forcer ni bloquer les dispositifs de sécurité de la machine et d'utiliser toujours les équipements de protection individuelle.

Il est important que tout le personnel impliqué dans l'utilisation, l'entretien et le nettoyage de la machine, ait pris connaissance des consignes de sécurité de la machine elle-même.

Il est donc rappelé de porter le maximum d'attention aux risques suivants :

TEMPERATURES ELEVEES
Le risque de brûlure est lié à la sortie de gaz de combustion à températures élevées. Toutes les parties exposées à des températures élevées sont protégées par des coques spéciales en matière plastique, mais le risque est présent à proximité de la sortie du gaz de combustion, et il a été mis en évidence par un autocollant spécifique.

PERTE DE STABILITE
Des pertes de stabilité risquent de se produire sur la machine. Il est pour autant indispensable de la manutentionner sur une surface horizontale ou, au maximum, avec une pente de 20°. En cas de stationnement, il est toujours recommandé de freiner la machine.

EMISSIONS DE MATIERES ET DE SUBSTANCES DANGEREUSES
Il est recommandé à l'opérateur d'utiliser toujours des produits détergents liquides et non en poudre. Les produits détergents utilisés doivent être biodégradables et conformes aux normes en vigueur. Il est strictement interdit d'utiliser la machine pour laver des animaux, des installations électriques, la machine elle-même et des personnes. Il ne faut pas diriger le nettoyeur vers soi-même ou vers d'autres personnes pour nettoyer des vêtements ou des chaussures.
La machine doit être uniquement utilisée par du personnel adulte et qualifié.

ENERGIE ELECTRIQUE
La machine est branchée directement au réseau d'alimentation électrique.
Pour réduire les risques entraînés par ce type d'alimentation, les précautions suivantes ont été adoptées :

- Dans les bornes pour le raccordement à l'alimentation, il y a le connecteur pour le raccordement à la terre.
- Les dispositifs choisis sont conformes aux réglementations en vigueur.
- Les dispositifs de puissance (avec, à l'intérieur, des parties raccordées à la tension du réseau) sont fermés à l'intérieur de coques en matière plastique, avec un degré IP convenable ; en aucun cas, l'opérateur n'est autorisé à intervenir sur cette partie de la machine.
- L'opérateur est autorisé à intervenir seulement en phase d'installation ou d'entretien.

EAU ET VAPEUR HAUTE PRESSION

La machine est également pourvue d'un circuit hydraulique qui est alimenté par le réseau d'eau. Pour réduire les risques entraînés par ce type d'alimentation, les précautions suivantes ont été adoptées :

- Présence d'un limiteur de pression du circuit hydraulique, qui limite la pression maximum, pour qu'elle ne dépasse jamais les valeurs définies en phase de conception.
- Les dispositifs choisis sont conformes aux réglementations en vigueur ou, en tout cas, convenablement surdimensionnés.
- Dans cette notice d'utilisation et d'entretien, le fabricant a fourni toutes les indications et les consignes à suivre pour gérer le circuit de manière convenable (par exemple, le raccordement au réseau, les caractéristiques du câble, etc.).

BRUIT ET VIBRATIONS

En considérant le niveau de nuisance sonore (indiqué dans la présente notice d'utilisation et d'entretien), le risque résiduel présent est plutôt bas.

L'évaluation du risque pour l'opérateur (qui dépend également du temps d'exposition) doit être effectuée par l'employeur, conformément à la réglementation en vigueur en matière d'hygiène et de sécurité sur le lieu de travail.

GLISSEMENT, TREBUCHEMENT OU CHUTE

L'utilisation de la machine peut engendrer la formation de flaques d'eau ou d'autres liquides qui peuvent causer un risque de chute. Dans cette notice d'utilisation et d'entretien, il est recommandé d'utiliser des chaussures antidérapantes et d'utiliser la machine en vérifiant, au préalable, qu'il soit toujours possible d'évacuer les liquides de la zone d'utilisation.

FOUDRE

Les roues garantissent une isolation électrique idéale, et la possibilité d'attirer la foudre est, par conséquent, très basse. De plus, en cas de mauvais temps, la machine doit être utilisée dans des endroits protégés (au moins avec un auvent), pour ne pas risquer de compromettre le bon fonctionnement de la machine elle-même.

14. PICTOGRAMMES ET AUTOCOLLANTS UTILISES SUR LA MACHINE

La machine est livrée avec des panneaux de sécurité. Il est également recommandé de respecter toutes les normes en matière de sécurité en vigueur dans le pays où la machine est utilisée.
Le tableau ci-après récapitule les pictogrammes et les autocollants utilisés sur la machine, et leur signification.

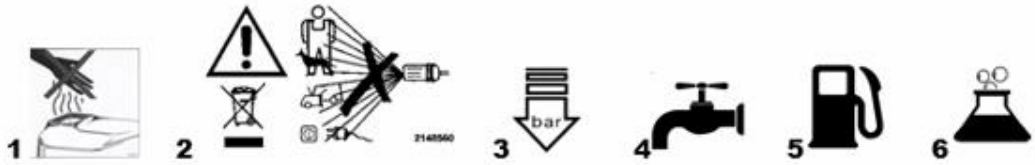

1 – Attention ! Sortie des gaz de combustion haute température	4 – Alimentation en eau
2 – Attention ! Ne pas diriger le jet d'eau haute pression vers des personnes, des animaux, des panneaux électriques, etc.	5 – Réservoir carburant
3 – Refoulement de la lance	6 - Réservoir produit détergent

ATTENTION !

Il faut vérifier que les autocollants soient présents et que les pictogrammes soient toujours lisibles. Dans le cas contraire, il faut les appliquer à nouveau ou bien les remplacer. A cet égard, il est conseillé de contacter le vendeur autorisé.

15. ENTRETIEN

ATTENTION !

- Toutes les opérations d'entretien doivent être effectuées avec la machine positionnée à l'horizontale, débranchée du réseau électrique et hydraulique.
- Les travaux de réparation et d'entretien doivent être effectués par du personnel spécialisé.
- Un entretien régulier ainsi qu'une correcte utilisation sont les conditions indispensables pour garantir un rendement efficace et une sécurité durable au fil du temps.
- Pour garantir un fonctionnement constant et régulier de la machine, il faut utiliser uniquement les pièces de rechange fournies ou autorisées par le fabricant.
- La machine que vous venez d'acheter a été soumise, par le fabricant, à un essai de réception, qui en garantit la bonne mise en service.
- Dans le cas où la machine ne soit pas utilisée pendant une longue période de temps, avant de l'utiliser, il est recommandé de faire passer de l'eau dans le serpentin pendant un certain temps, au moins jusqu'à ce qu'elle en sorte propre.

A côté des contrôles préliminaires, la machine exige des contrôles et des vérifications à effectuer de manière régulière, en respectant les consignes suivantes :

1) QUOTIDIENNEMENT

Contrôler le niveau de l'huile dans la pompe par le bouchon avec la jauge d'huile et si nécessaire, ajouter de l'huile.
On conseille d'utiliser huile SAE 15W/40. Le premier remplissage d'huile doit être effectué après d'une semaine de travail. Contrôler aussi l'état du câble d'alimentation et éventuellement du câble de rallonge.

2) CHAQUE DEUX SEMAINES OU 50 HEURES DE TRAVAIL

Nettoyer le filtre à eau, qui se trouve dans le raccord d'entrée d'eau.

3) CHAQUE MOIS OU 100 HEURES DE TRAVAIL

Nettoyer la tête de combustion.

4) CHAQUE MOIS OU 200 HEURES DE TRAVAIL

Effectuer le premier remplissage d'huile pompe comme décrit au point 1.
Remplacer le filtre du combustible.
Nettoyer le filtre de la pompe combustible.

16. PIECES DE RECHANGE

Toute demande de pièces de rechange doit être envoyée au fabricant SCHNEIDER, en précisant :

- Modèle,
- Numéro de matricule,
- Année de production,
- Description et quantité

17. DESTRUCTION DE LA MACHINE

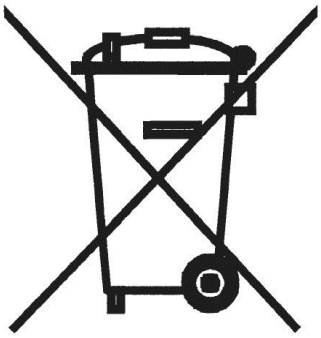

En cas de destruction de la machine, il faut respecter la réglementation en vigueur dans le pays d'utilisation. La machine est composée de pièces contenant des métaux et des matières plastiques recyclables. L'huile contenue dans la pompe ne doit pas être rejetée dans l'environnement, ni jetée dans les égouts ; en effet, il s'agit d'un produit très polluant. Le matériel électronique et électrique ne doit pas non plus être rejeté dans l'environnement.
Au moment de la destruction, il faut s'adresser aux centres autorisés pour la destruction de ce genre de produits et, en particulier, des huiles de vidange et du matériel électronique et électrique.

18. INSTALLATION ELECTRIQUE MONOPHASEE

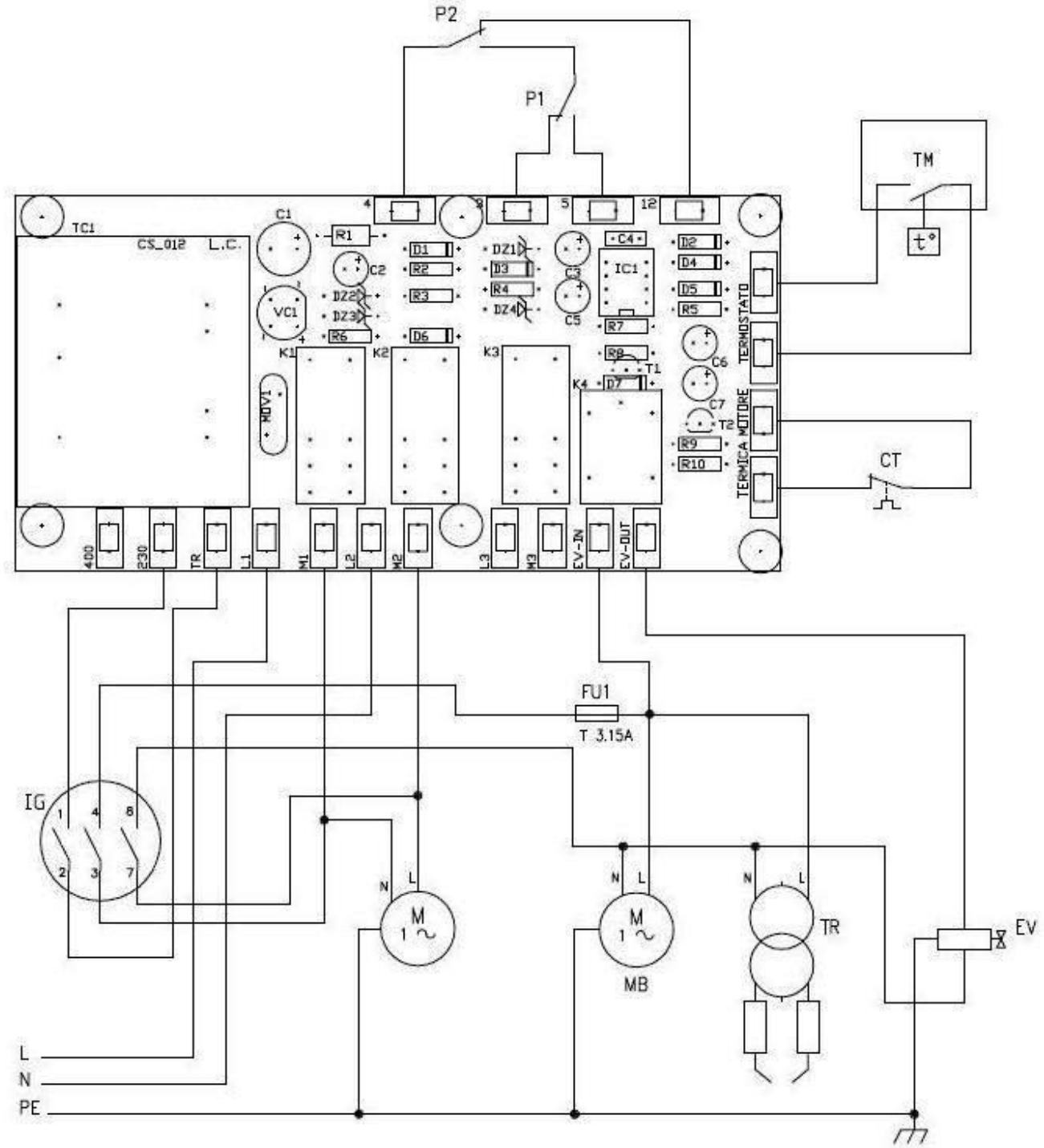

CT Contact thermique pompe
EV Electrovanne
IG Interrupteur général
MB Moteur brûleur
MP Moteur Pompe
P1 Pressostat 40 bar
P2 Pressostat 15 bar
SE Carte électronique
TM Thermostat
TR Transformateur

19. INSTALLATION ELECTRIQUE TRIPHASEE

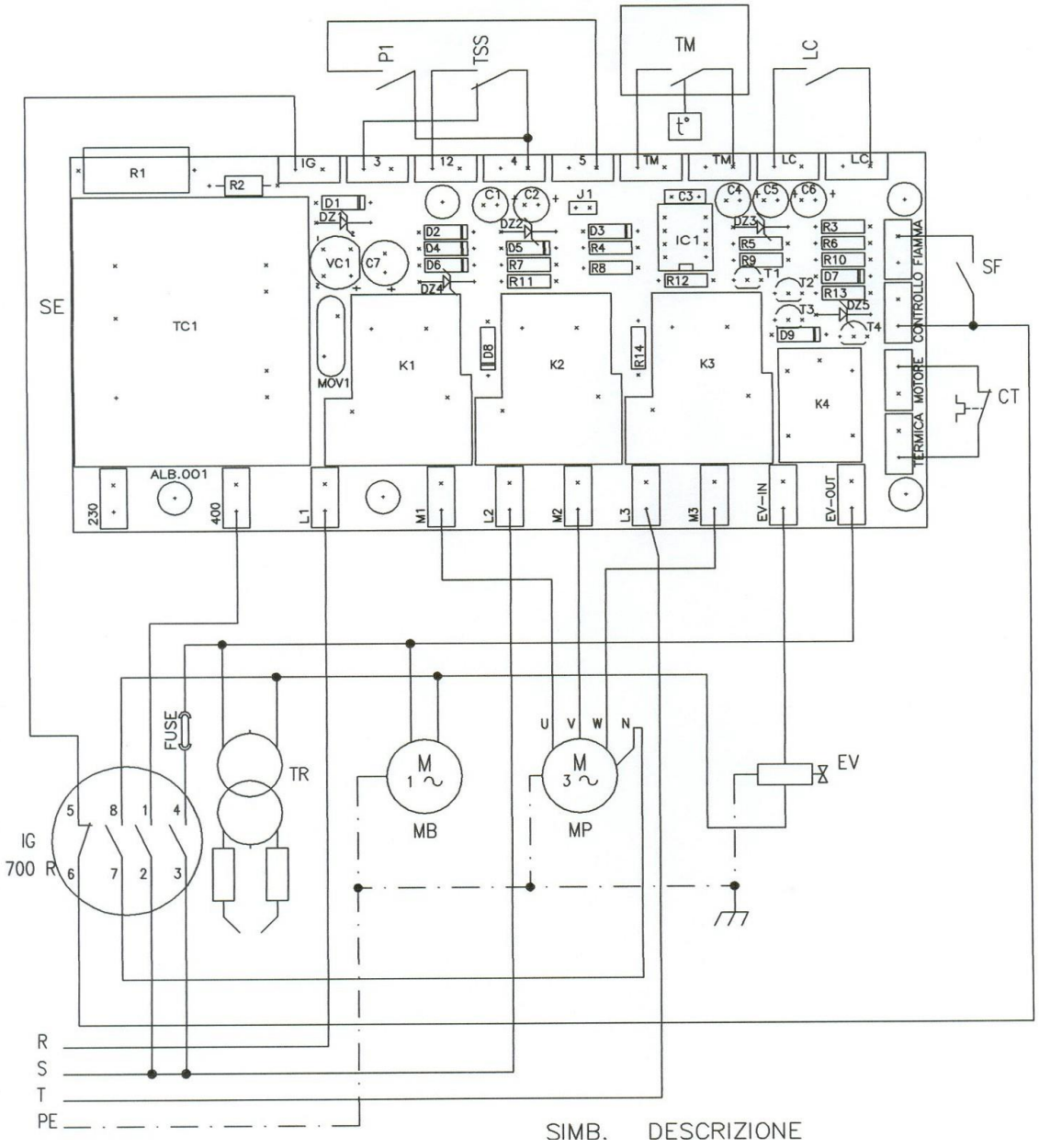

CT Contact thermique pompe
EV Electrovanne
IG Interrupteur général
MB Moteur brûleur
MP Moteur Pompe
P1 Pressostat 40 bar
P2 Pressostat 15 bar
SE Carte électronique
TM Thermostat
TR Transformateur

20. INCONVENIENTS : CAUSES ET REMEDES

INCONVENIENTS	CAUSES	REMEDES
L'EAU NE SORT PAS	Filtre à eau sale Soupapes d'aspiration bloquées Buse de la lance obstruée	Nettoyer ou Remplacer. Contrôler. Nettoyer.
PRESSION INSUFFISANTE OU IRREGULIERE	Soupape du produit détergent ouverte, aspirant de l'air Eau insuffisante La pompe aspire de l'air Soupape usée Buse usée ou non adaptée Joints usés Température de l'eau trop élevée Serpentin incrusté	Contrôler. Contrôler le débit. Contrôler. Remplacer. Remplacer. Remplacer. Contrôler. Désincruster.
LE BRULEUR NE S'ALLUME PAS	Entrée d'air excessive Filtre du carburant sale Filtre de la pompe du carburant sale Buse du brûleur sale Thermostat défectueux Electrovanne obstruée ou en panne Etincelle insuffisante aux électrodes Débitmètre et/ou pressostat défectueux Joint de la pompe moteur usé Voltage insuffisant ou absent	Contrôler. Remplacer. Nettoyer ou Remplacer. Remplacer. Remplacer. Remplacer. Remplacer. Remplacer. Remplacer. Contrôler.
BRUIT	Aspiration d'air Soupapes usées, sales ou bloquées ; Température de l'eau trop élevée	Contrôler les conduites d'aspiration.
PRESENCE D'EAU DANS L'HUILE	Bagues d'étanchéité eau-huile usées Niveau d'humidité trop élevé dans l'air	Remplacer. Contrôler.
PERTE D'HUILE DE LA TETE	Joints toriques du système d'étanchéité usés	Remplacer.
EN APPUYANT SUR L'INTERRUPTEUR, LE MOTEUR NE DEMARRE PAS	La prise électrique est mal branchée	Contrôler la prise, le câble et l'interrupteur.
LE MOTEUR S'ARRETE SOUDAINEMENT	La protection thermique est intervenue à cause de surchauffe	Contrôler que la tension correspond à la tension recommandée.

21. CONDITIONS DE GARANTIE

1. Après expertise par un SAV agréé SCHNEIDER, nous remplaçons gratuitement les parties ayant des défauts de matériaux, d'usinage ou de production, et ce à travers notre réseau de vente et d'assistance technique.

2. Les nettoyeurs haute pression SCHNEIDER eau chaude sont garantis 4 ans.

3. La garantie n'envisage pas de remplacer la machine.

4. La garantie laisse à l'acheteur ses droits légaux, prévus par le code civil contre les conséquences des défauts ou des vices provoqués par le produit vendu.

5. Le personnel technique effectuera les interventions le plus rapidement possible et selon les exigences d'organisation. Un éventuel retard ne pourra en aucun cas donner lieu à la requête d'indemnisation ou/et prolongement de la période de garantie.

6. La garantie ne peut être accordée pour :

- des dommages ou pannes provenant d'une utilisation anormale ou d'un défaut d'entretien,
- l'utilisation de lubrifiants, de combustibles ou d'eau de mauvaise qualité, de produits non prévus pour nettoyeur haute pression,
- l'utilisation de pièces ou d'accessoires de modèles ou de marques différentes de ceux d'origine,
- des interventions effectuées par du personnel non agréé.

7. Les éléments de nos matériels considérés comme pièces d'usure (par exemple : buses, joints, garnitures, filtres, flexibles etc.) n'entrent pas dans le cadre de la garantie contractuelle.

8. Les frais de port sont à la charge du client.

9. Les marchandises voyagent au risques et périls du client, à qui il appartient d'exercer tout recourt à l'encontre du transporteur dans les formes et délais légaux.

10. En cas de défectuosité ou panne de la machine intervenant pendant la période de garantie ou après, le client ne peut suspendre le paiement ou exiger une ristourne.

SCHNEIDER ne saurait couvrir les dommages consécutifs, directs ou indirects, causés aux personnes ou aux choses, dus aux pannes de la machine ou à des arrêts prolongés d'utilisation.

22. PREVENTION DU RISQUE

Des brochures de prévention des risques, réalisées par l'INRS (Institut National de Recherche et de Sécurité) en collaboration avec la FNSA (Fédération Nationale des Syndicats de l'Assainissement) et les CARSAT, sont disponibles sur le site www.inrs.fr dans la rubrique recherche tapez jet haute pression.

23. SONOMETRIE ET VIBRATIONS

Dans la présente notice, le fabricant a indiqué la description de la machine examinée, la méthode de mesure et les résultats obtenus pour la détermination de la puissance sonore, conformément à la Norme UNI EN ISO 3744 : 2009.
Lors de la mesure, le moteur de la machine a été démarré de manière à simuler l'utilisation normale, quand la machine est en fonction.
Les relevés sonométriques ont été pris à une distance de 2 mètres de la source, à la hauteur du sol prévue par l'annexe C de la Norme UNI EN ISO 3744 : 2009.

La mesure du niveau de bruit de fond a été effectuée avec l'hydro-nettoyeur éteint.

23.1 NIVEAUX DE PRESSION ET PUISSANCE SONORE

Résultats

Sur la base des mesures et des calculs effectués (conformément à la Norme UNI EN ISO 3744 : 2009)

Niveau de pression sonore au poste de l'opérateur Lp [dBA]	80,1
Niveau de puissance sonore Lw [dBA]	90,3

23.2 VIBRATIONS EMISES

Les mesures effectuées ont donné les résultats suivants :

Description hydro-nettoyeur	Poignée de lance [voir fig. 1]	Vibrations transmises au système main - bras A_{wsum} [m/s^2]	Niveau d'action (réf. Déc. Lég. 81/08) [m/s^2]
mod. SCHNEIDER TRI HOT 840 l/h 160 bar	1	**1,45**	2,5
	2	**1,10**	

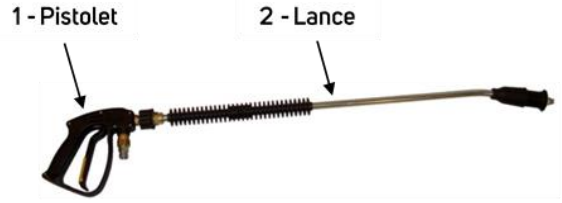

VUES ECLATEES

PARAGRAPHE	PAGE
Vue d’ensemble	24
Chaudière	27
Pompes	29

25. VUES ECLATEES

VUE D'ENSEMBLE

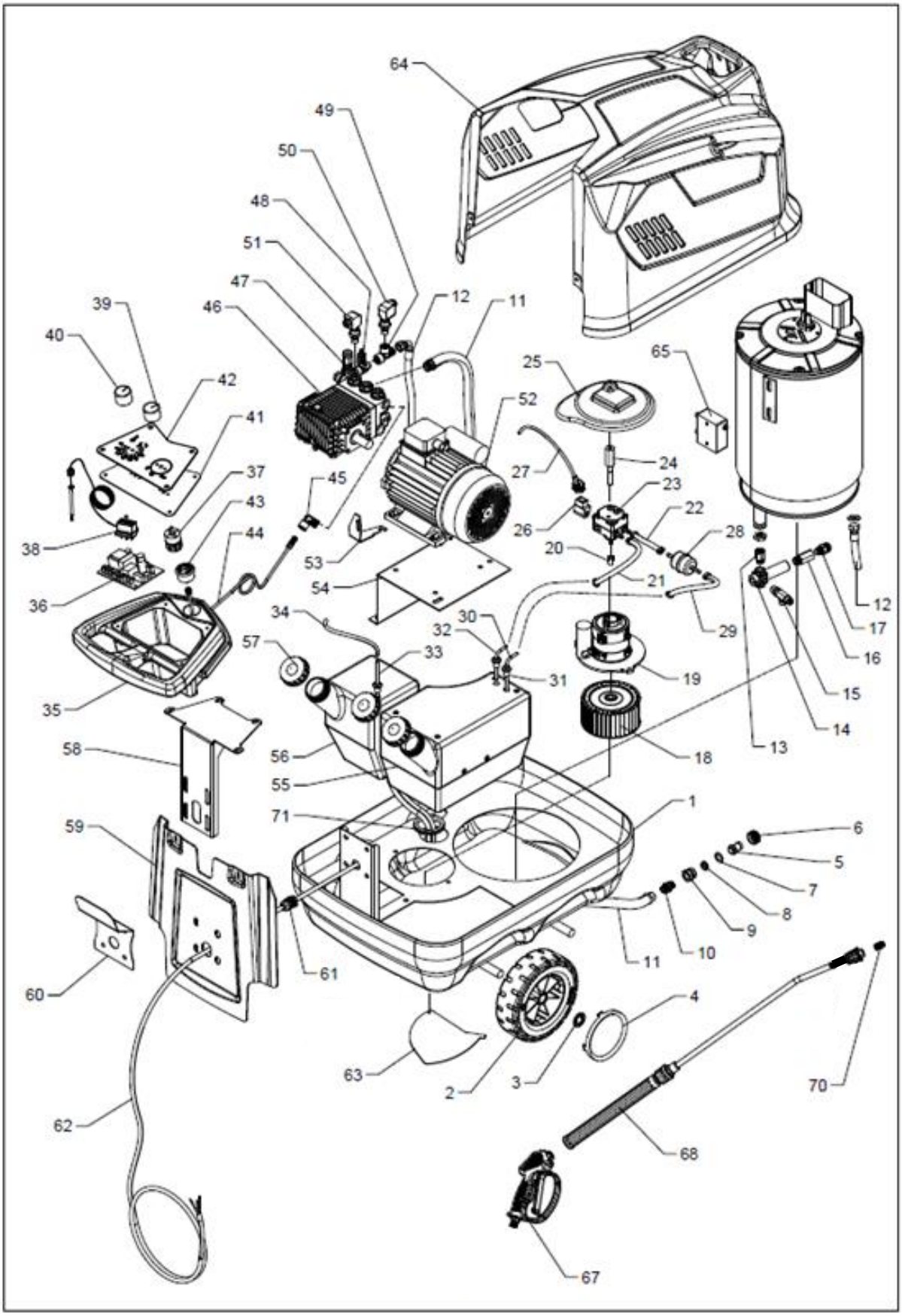

VUE D'ENSEMBLE			
Pos.	**Q.**	**Code**	**Désignation**
1	1	311400020	Châssis de base
2	4	161350001	Roue 230/70 - 20
3	4	161100003	Bague
4	4	161350002	Enjoliveur
5	1	112200007	Connecteur de tuyau D 17
6	1	112200008	Virole
7	1	112200014	Joint d'arrivée d'eau
8	1	111200013	Filtre d'entrée
9	1	111250011	Raccord porte-filtre 3/4"M - 3/8"F
10	1	111200012	Raccord D-D 3/8"M-M
11	1	111400012	Tuyau 13x23 20 BAR L. 870
12	1	111400008	Tuyau 3/8" L = 770 mm F 90° 3/8" + F 90° 3/8"
13	1	111100008	Raccord d'extension D-D 3/8"M - 3/8"F
14	1	111200039	Porte-sonde
15	1	111400009	Valve Sécurité 3/8"M MG 1000
16	1	111400010	Raccord d'extension D-D 3/8"M 3/8"F L=41
17	1	111250010	Raccord Lance M3/8" – M1/2"
18	1	301250029	Ventilateur F 12.7 146x72
19	1	091250001	Moteur Bruleur CD9 220/50
20	1	091200003	Joint
21	1	111400003	Tuyau d'échappement L = 420 6x12
22	1	111250007	Tuyau Post-Filtre L = 230 6x12
23	1	081200001	Pompe carburant
24	1	301400021	Fixation protection pompe carburant
25	1	131400004	Protection pompe carburant
26	1	081200002	Solénoïde
27	1	121200002	Câble
28	1	111250015	Filtre Carburant
29	1	111400002	Tuyau Préfiltre L = 220 6x12
30	1	061250001	Tuyau Cuivre aspiration carburant
31	3	141250004	Joint D.6
32	1	061250002	Tuyau Cuivre de récupération Carburant
33	1	061400002	Tuyau Cuivre aspiration détergent
34	1	111400005	Tuyau PVC Transparent L.600
35	1	15175001	Boite de système électrique + poignée
36	1	122200006	Platine électronique ARC 529 (ALB 007)
37	1	121400006	Interrupteur 4G10-700-R
38	1	121400003	Thermostat TR/741
39	1	121400005	Poignée D.40 ABS
40	1	121400004	Poignée D.40 ABS
41	1	15175005	Plaque du panneau de commande
42	1	15175002	Autocollant
43	1	112250024	Manomètre BAR 400 D.40
44	1	111450058	Flexible 400 MM
45	1	111500015	Raccord "L" M-M 1/4"
46	1	SCHNEIDER 9 150 HOT	Pompe SCHNEIDER 9 150 HOT
46	1	SCHNEIDER 14 160 HOT	Pompe SCHNEIDER 14 160 HOT
46	1	SCHNEIDER 15 200 HOT	Pompe SCHNEIDER 15 200 HOT
47	1	111400035	Régulateur
48	1	112000001	Ejecteur 3/8"M 2,1mm
49	1	111150005	Raccord T 3/8"F- 3/8"F- 3/8"M
50	1	111200026/1	Pressostat 3/8 15 BAR

VUE D'ENSEMBLE			
Pos.	**Q.**	**Code**	**Désignation**
51	1	111450008/1	Pressostat 3/8" 40 BAR
52	1	092200001	Moteur 3 HP pour SCHNEIDER 9 150 HOT
52	1	091400001	Moteur 5,5 HP pour SCHNEIDER 14 160 HOT
52	1	092200002	Moteur 7,5 HP pour SCHNEIDER 15 200 HOT
53	1	301550004	Plaque de support
54	1	301550002	Support Moteur
55	1	131400005	Réservoir Carburant
56	1	131400006	Réservoir détergent
57	2	131400001	Bouchon D.60
58	1	15175006	Plaque de support
59	1	14231002	Arrière
60	1	15175007	Support de câble
61	1	121250005	Raccord PG 13.5
62	1	122200009	Câble alimentation Mono
62	1	121300004	Câble alimentation TRI
63	1	301250018	Plaque réglage ventilation
64	1	14231001	Capot
65	1	121450028	Transformateur 100% IS 230V
67	1	PIML330	Pistolet
68	1	LSPR700	Lance simple à tête réglable
70	1	B25035	Buse haute pression 035 15° M1/4
70	1	B2504	Buse haute pression 04 15° M1/4
70	1	B25045	Buse haute pression 045 15° M1/4
71	1	141400003	Joint D.70

CHAUDIERE

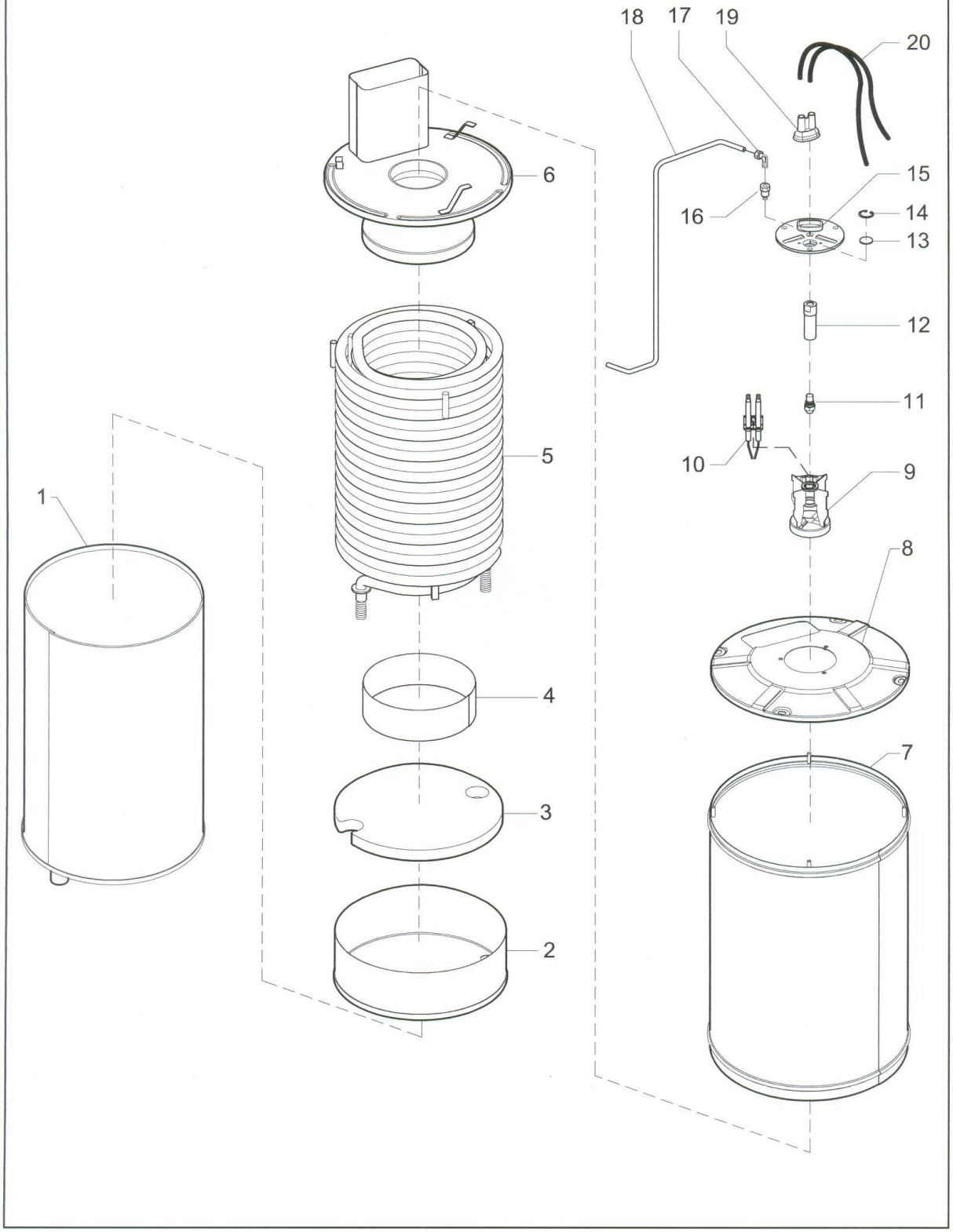

CHAUDIERE

Pos.	Q.	Code	Désignation
1	1	311400009	Structure Intérieure chaudière
2	1	301250015	Bague serpentin
3	1	141250001	Disque Isolant D.267 x 20
4	1	311250006	Bague Flamme
5	1	111400007	Serpentin 14 LT
6	1	311400021	Couvercle intérieur
7	1	311400008	Structure Extérieure chaudière
8	1	301250035	Couvercle extérieur
9	1	301100019	Déflecteur
10	1	121250001	Bougie
11	1	111400011	Buse B 60 BR - 1,35
11	1	111400014	Buse B 60 BR - 1,50 MOD. 200 bar
12	1	301100021	Porte-buse
13	1	141250003	Verre Chaudière D.20 x 3,3
14	1	181250801	Bague élastique D.22
15	1	141250002	Disque aluminium
16	1	111100020	Raccord D-D 1/8”M - 1/8”F
17	1	111200004	Raccord PM 90° 1/8"M D 4
18	1	111400006	Flexible
19	1	121250002	Couvre-bougie
20	2	121250003	Câble L = 800

POMPE

PUMP

SCHNEIDER 9 150 HOT

Pour :
SCHNEIDER MONO HOT 540 L/H - 150 BAR
50081, 50083, 50084

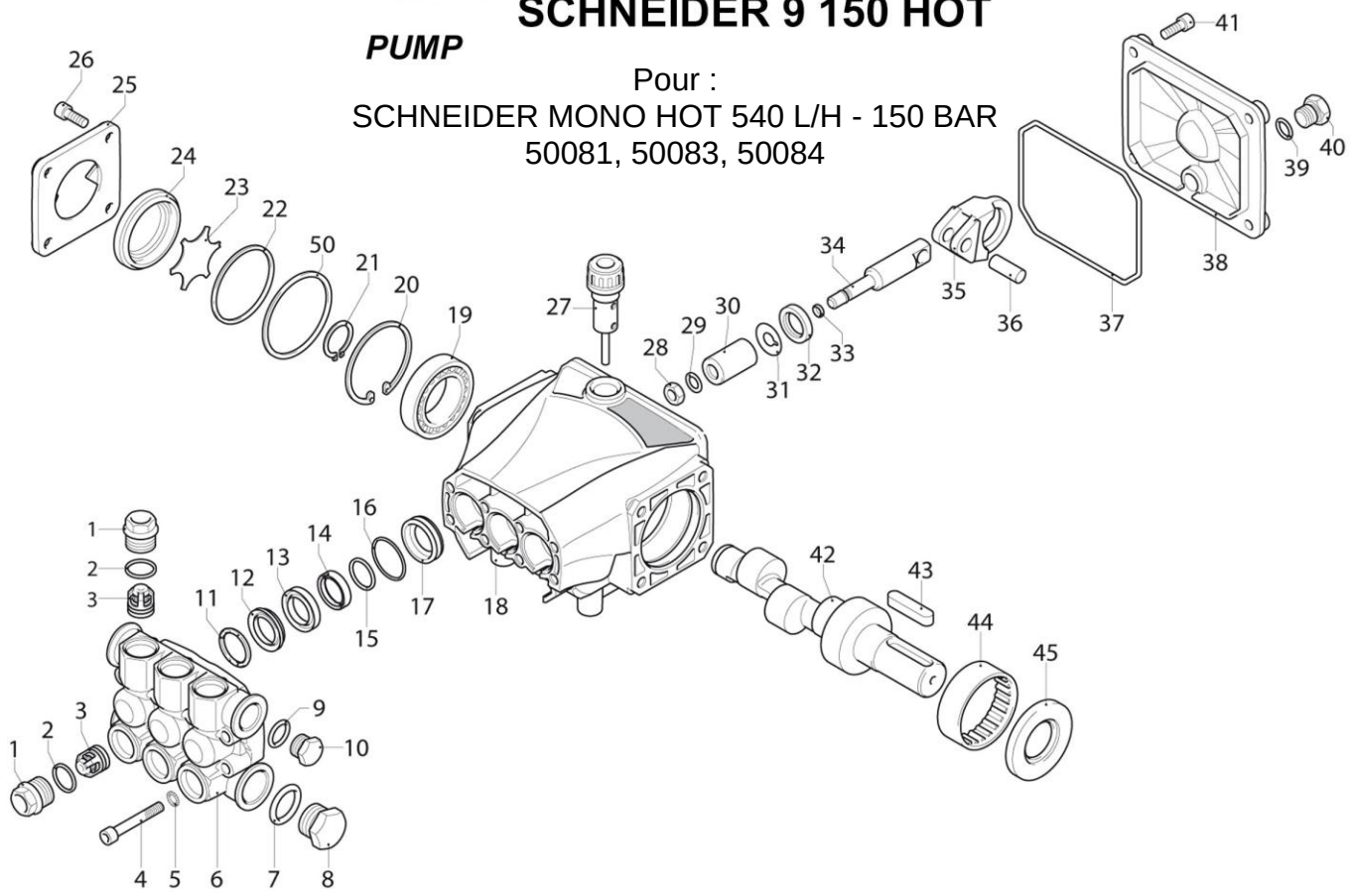

POS	REF	KIT	DESCRIPTION	QTE
1	3200110		BOUCHON	6
2	1200690	F	JOINT TORIQUE Ø 15,6 x 1,78	6
3	2769050	A	ENSEMBLE CLAPET	6
4	800410		VIS M6 x 40	8
5	1381550		RONDELLE	8
6	3200020		CULASSE	1
7	180101	F	JOINT TORIQUE Ø 17,5 x 2	1
8	820361		BOUCHON G 1/2	1
9	740290	F	JOINT TORIQUE Ø 14 x 1,78	1
10	1980740		BOUCHON G 3/8	1
11	1780140	G	BAGUE Ø 18	3
12	1780720	E	BAGUE D'ETANCHEITE Ø 18	3
13	3200130		BAGUE DE TETE	3
14	3200142	E	GARNITURE	3
15	3200260	E	BAGUE ANTI-EXTRUSION	3
16	770590	E - F	JOINT TORIQUE Ø 21,95 x 1,78	3
17	3200120		BAGUE INTERMEDIAIRE	3
18	3200010		CORPS DE POMPE	1
19	1780490		ROULEMENT	1
20	1260790		BAGUE	1
21	1780550		BAGUE	1
22	395081	F	JOINT TORIQUE Ø 47,30 x 2,62	1
23	3200090		DISQUE	1
24	3200080		VOYANT D'HUILE	1
25	3200070		SUPPORT	1

POS	REF	KIT	DESCRIPTION	QTE
26	1200430		VIS M6 x 16	4
27	880130		JAUGE D'HUILE	1
28	1260110		ECROU M8	3
29	1260100		RONDELLE	3
30	1260210	B	PISTON Ø 18	3
31	1260091		DISQUE	3
32	1260460	C	JOINT SPI	3
33	480480	F	JOINT TORIQUE Ø 4,48 x 1,78	3
34	3200060		GUIDE PISTON Ø 18	3
35	3200040		BIELLE	3
36	1780050		GOUPILLE	3
37	2760280	F	JOINT TORIQUE Ø 101,27 x 2,62	1
38	3200030		COUVERCLE	1
39	820510	F	JOINT TORIQUE Ø 10,82 x 1,78	1
40	880581		BOUCHON G 1/4	1
41	3200220		VIS 6 x 16	4
42	3200310		VILEBREQUIN	1
43	3200230		CLAVETTE	1
44	1321190		ROULEMENT	1
45	1260750	C	JOINT SPI	1
50	3201860		BAGUE Ø 51,8 x 0,5	1

REF	KIT	REPERES INCLUS	NBRE PIECES*	NBRE KIT**
2186	A	3	6	1
42467	B	30	3	1
42468	C	32 - 45	4	1
42469	E	12 - 14 - 15 - 16	12	1
42470	F	2 - 7 - 9 - 16 - 22 - 33 - 37 - 39	17	1
2745	G	11	3	1

*** NOMBRE DE PIECES CONTENUES DANS 1 KIT**

**** NOMBRE KIT NECESSAIRE POUR REPARER 1 POMPE**

Type d'huile : SAE15W40
Quantité d'huile : 0,26 kg

Mise à jour n° *Revised n°*	**00**	Date d'émission du constructeur *Printing date*	**Juillet / *July* 2020**

POMPE

PUMP

SCHNEIDER 14 160 HOT

Pour :
SCHNEIDER TRI HOT 840 L/H - 160 BAR
50089, 50091, 50092

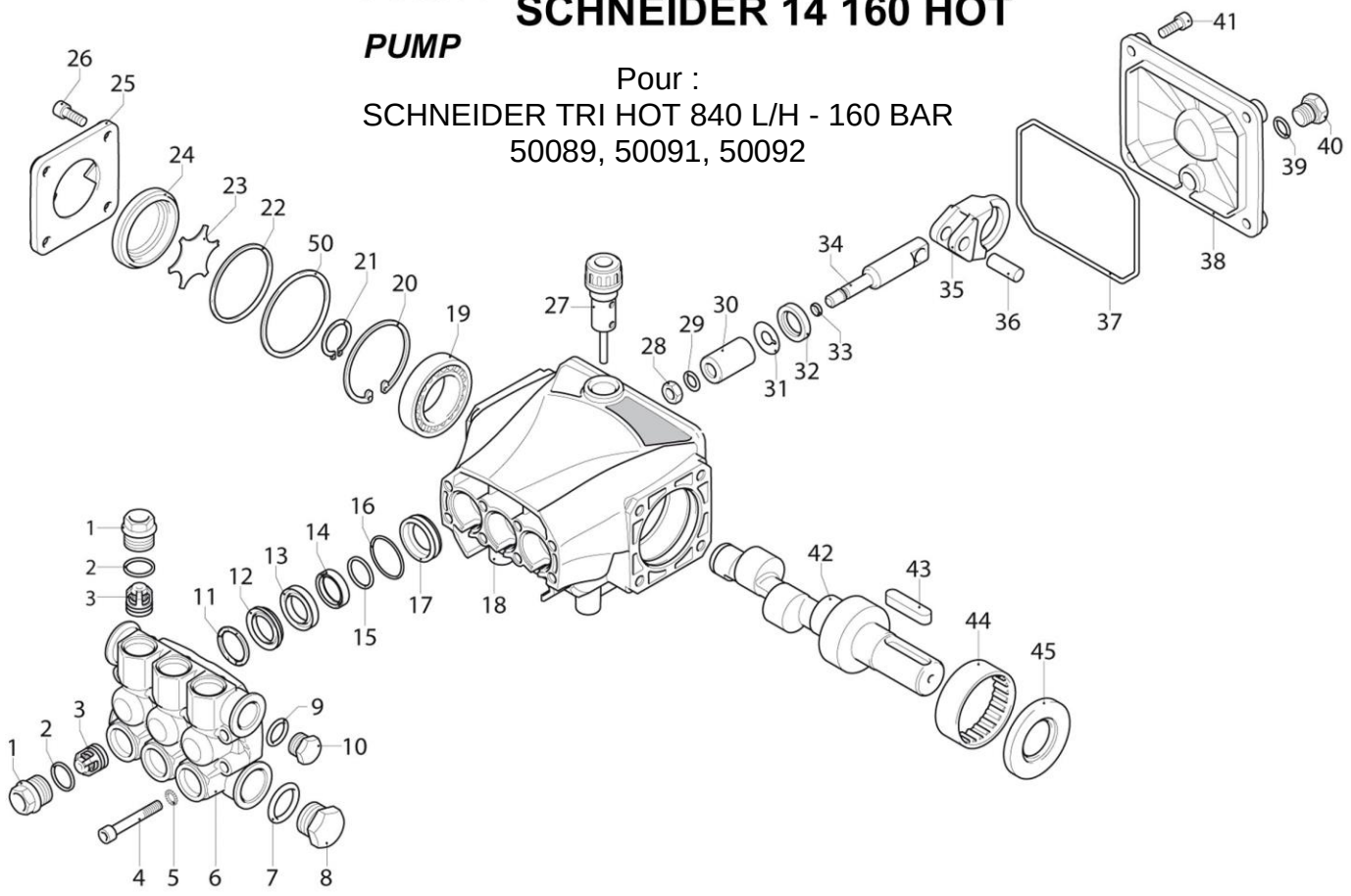

POS	REF	KIT	DESCRIPTION	QTE
1	3200110		BOUCHON	6
2	1200690	F	JOINT TORIQUE Ø 15,6 x 1,78	6
3	2769050	A	ENSEMBLE CLAPET	6
4	800410		VIS M6 x 40	8
5	1381550		RONDELLE	8
6	3200020		CULASSE	1
7	180101	F	JOINT TORIQUE Ø 17,5 x 2	1
8	820361		BOUCHON G 1/2	1
9	740290	F	JOINT TORIQUE Ø 14 x 1,78	1
10	1980740		BOUCHON G 3/8	1
11	1780140	G	BAGUE Ø 18	3
12	1780720	E	BAGUE D'ETANCHEITE Ø 18	3
13	3200130		BAGUE DE TETE	3
14	3200142	E	GARNITURE	3
15	3200260	E	BAGUE ANTI-EXTRUSION	3
16	770590	E - F	JOINT TORIQUE Ø 21,95 x 1,78	3
17	3200120		BAGUE INTERMEDIAIRE	3
18	3200010		CORPS DE POMPE	1
19	1780490		ROULEMENT	1
20	1260790		BAGUE	1
21	1780550		BAGUE	1
22	395081	F	JOINT TORIQUE Ø 47,30 x 2,62	1
23	3200090		DISQUE	1
24	3200080		VOYANT D'HUILE	1
25	3200070		SUPPORT	1

POS	REF	KIT	DESCRIPTION	QTE
26	1200430		VIS M6 x 16	4
27	880130		JAUGE D'HUILE	1
28	1260110		ECROU M8	3
29	1260100		RONDELLE	3
30	1260210	B	PISTON Ø 18	3
31	1260091		DISQUE	3
32	1260460	C	JOINT SPI	3
33	480480	F	JOINT TORIQUE Ø 4,48 x 1,78	3
34	3200060		GUIDE PISTON Ø 18	3
35	3200040		BIELLE	3
36	1780050		GOUPILLE	3
37	2760280	F	JOINT TORIQUE Ø 101,27 x 2,62	1
38	3200030		COUVERCLE	1
39	820510	F	JOINT TORIQUE Ø 10,82 x 1,78	1
40	880581		BOUCHON G 1/4	1
41	3200220		VIS 6 x 16	4
42	3200050		VILEBREQUIN	1
43	3200230		CLAVETTE	1
44	1321190		ROULEMENT	1
45	1260750	C	JOINT SPI	1
50	3201860		BAGUE Ø 51,8 x 0,5	1

REF	KIT	REPERES INCLUS	NBRE PIECES*	NBRE KIT**
2186	A	3	6	1
42467	B	30	3	1
42468	C	32 - 45	4	1
42469	E	12 - 14 - 15 - 16	12	1
42470	F	2 - 7 - 9 - 16 - 22 - 33 - 37 - 39	17	1
2745	G	11	3	1

*** NOMBRE DE PIECES CONTENUES DANS 1 KIT**
**** NOMBRE KIT NECESSAIRE POUR REPARER 1 POMPE**

Type d'huile : SAE15W40
Quantité d'huile : 0,26 kg

Mise à jour n° *Revised n°*	**00**	Date d'émission du constructeur *Printing date*	**Juillet / *July* 2020**

POMPE
PUMP
SCHNEIDER 15 200 HOT

Pour :
SCHNEIDER TRI HOT
900 L/H - 200 BAR
50095, 50096, 50098

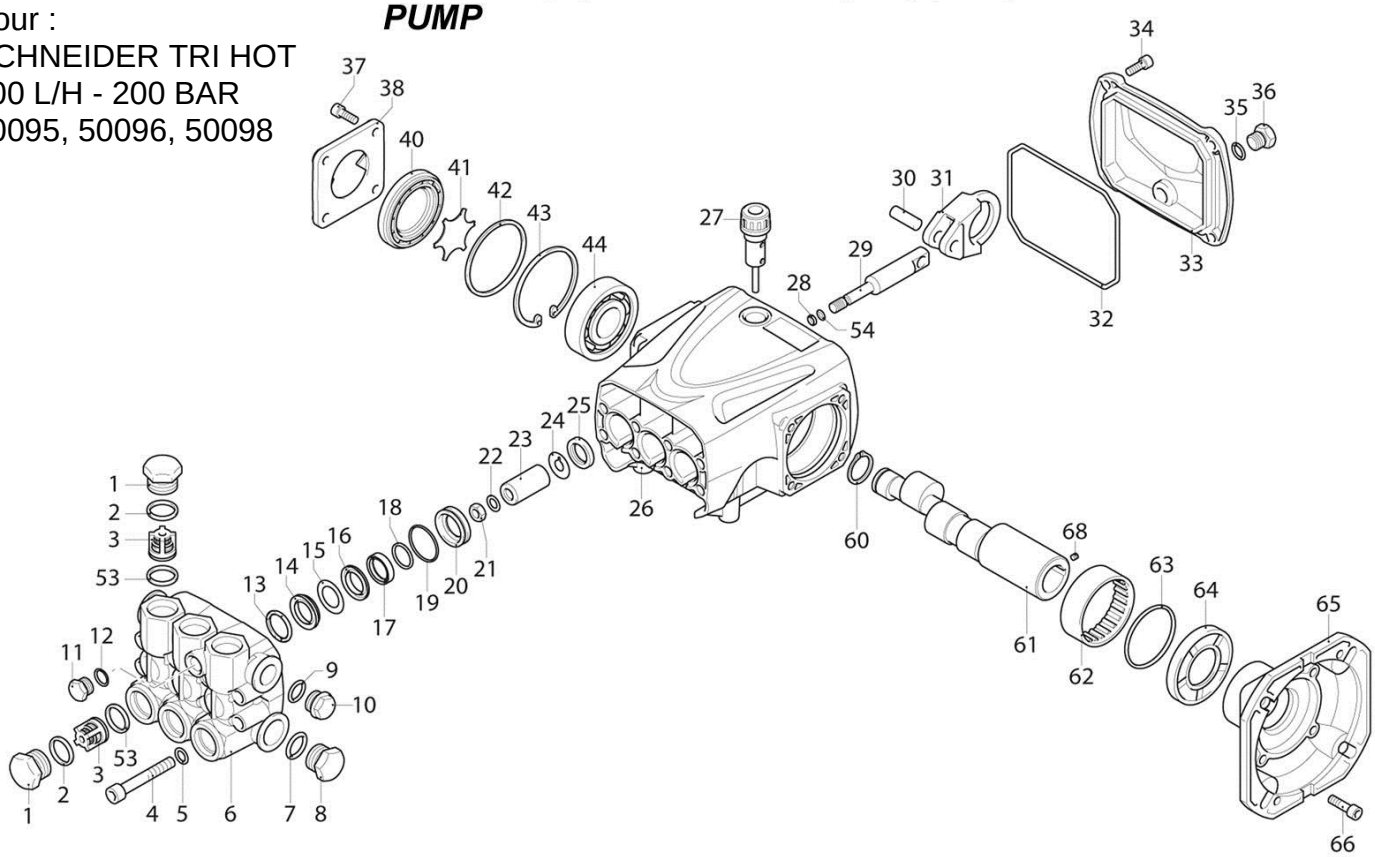

POS	REF	KIT	DESCRIPTION	QTE
1	960090		BOUCHON	6
2	960160	F	JOINT TORIQUE ø 17,86 x 2,62	6
3	1389051	A	CLAPET	6
4	800860		VIS M 8 x 55	8
5	1381850		RONDELLE	8
6	3220020		CULASSE	1
7	180101	F	JOINT TORIQUE ø 17,5 x 2	1
8	820361		BOUCHON	1
9	740290	F	JOINT TORIQUE ø 14 x 1,78	1
10	1980740		BOUCHON	1
11	880581		BOUCHON	1
12	820510		JOINT TORIQUE ø 10,82 x 1,78	1
13	1780140	G	BAGUE	3
14	1780720	E	JOINT	3
15	3200250	E	BAGUE	3
16	3220130	H	BAGUE DE TETE	3
17	3200142	E	JOINT	3
18	3200260	E	BAGUE	3
19	770260	E - F	JOINT TORIQUE ø 23,52 x 1,78	3
20	3220120	H	BAGUE INTERMEDIAIRE	3
21	1260110		ECROU M 8	3
22	1260100		RONDELLE	3
23	1780080	B	PISTON	3
24	1260091		DISQUE	3
25	1260460	C	BAGUE	3
26	3220010		CORPS DE POMPE	1
27	880130		BOUCHON	1
28	480480	F	JOINT TORIQUE ø 4,48 x 1,78	3
29	3220060		GUIDE PISTON	3

POS	REF	KIT	DESCRIPTION	QTE
30	3220070		PIVOT	3
31	3220040		BIELLE	3
32	651540	F	JOINT TORIQUE ø 107,62 X 2,62	1
33	3220030		COUVERCLE	1
34	3200220		VIS M 6 x 16	4
35	820510	F	JOINT TORIQUE ø 10,82 x 1,78	1
36	880581		BOUCHON	1
37	1200430		VIS M 6 x 16	4
38	3200070		COUVERCLE	1
40	3220080		INDICATEUR DE NIVEAU	1
41	3320090		DISQUE	1
42	650560	F	JOINT TORIQUE ø 56,82 x 2,62	1
43	200390		BAGUE	1
44	1981210		ROULEMENT	1
53	880830	A	JOINT TORIQUE ø 15,54 x 2,62	6
54	1080550		BAGUE	3
60	1260770		CIRCLIP	1
61	3220160		VILEBREQUIN	1
62	3220260		ROULEMENT	1
63	3220430		JOINT TORIQUE ø 56,87 x 1,78	1
64	3220270	C	BAGUE	1
65	3220170		BRIDE	1
66	780060		VIS M 6 x 25	4
68	820440		VIS	1

REF	KIT	REPERES INCLUS	NBRE PIECES*	NBRE KIT**
2864	A	3 - 53	12	1
2746	B	23	3	1
42555	C	25 - 64	4	1
42549	E	14 - 15 - 17 - 18 - 19	15	1
42550	F	2 - 7 - 9 - 19 - 28 - 32 - 35 - 42	17	1
2745	G	13	3	1
42548	H	16 - 20	6	1

*** NOMBRE DE PIECES CONTENUES DANS 1 KIT**
**** NOMBRE KIT NECESSAIRE POUR REPARER 1 POMPE**

Type d'huile : SAE15W40
Quantité d'huile : 0,35 kg

Mise à jour n° *Revised n°*	**01**	Date d'émission du constructeur *Printing date*	**Juillet / *July 2020***

NOTES

SCHNEIDER

SODISE, ZA de Stang – Ar – Garront, F-29150 CHATEAULIN

COUPON DE GARANTIE

N° SERIE

_____

DATE DE L'ACHAT

_____

NOM DU CLIENT/ ENTREPRISE

_____

✂----------

SCHNEIDER

SODISE, ZA de Stang – Ar – Garront, F-29150 CHATEAULIN

SCHNEIDER est une marque de Schneider Consumer Group ou de ses affiliés, utilisée sous licence par SODISE.