SCHNEIDER

Hotte décor murale

SCHB9594AN

Classe énergétique **A**

Débit d'air max **594 m3/h**

Niveau sonore **71 dB (A)**

Filtres à charbon inclus

Lorsque vous installez la hotte en mode recyclage, pas besoin de penser aux filtres à charbon actif : ils sont livrés de série.

Eclairage LED

Economique et durable, l'éclairage LED de la hotte offre un éclairage intense du plan de travail et augmente ainsi le confort lorsque vous cuisinez.

Touches sensitives : Touch control

Commande intuitive, simple d'utilisation et moderne : chaque touche correspond à une puissance. Il suffit d'appuyer légèrement dessus pour faire la sélection.

Caractéristiques

Classe énergétique : A
Fonctionnement en mode : Recyclage / Evacuation
Type de commandes : Touch control
Fonction arrêt automatique : oui
Débit d'air max : 594 m3/h
Puissance du moteur : 165 W
Niveau sonore : 71 dB (A)
Nombre de vitesses : 3
Consommation énergétique : 43,2 kWh/an
Classe d'efficacité fluidodynamique : B
Classe d'efficacité éclairage : B
Eclairage : 2 x 1,5 W LED
Classe d'efficacité de filtration des graisses : C
Nombre de filtres à graisse : 3 x aluminium
Filtres à charbon inclus : oui
Clapet anti-retours : oui
Kit d'installation : oui
Puissance de raccordement : 168 W
Diamètre d'évacuation : 150 mm
Longueur du câble : 150 cm
Avec prise : oui

Données techniques

Dimensions du produit (HxLxP) :
56-104 x 90 x 58,4 cm
Dimensions du produit emballé (HxLxP) :
55,5 x 95,5 x 40 cm

Poids net : 23,5 kg
Poids brut : 26,5 kg

Quantités containeur 20' : 136 pcs
Quantités containeur 40' : 280 pcs
Quantités containeur 40'HQ : 322 pcs

Couleur : inox / noir
Code EAN : 3527570058783
DEEE HT : 4,17 €

Référence des filtres à charbon de rechange :
1.11.01.0004

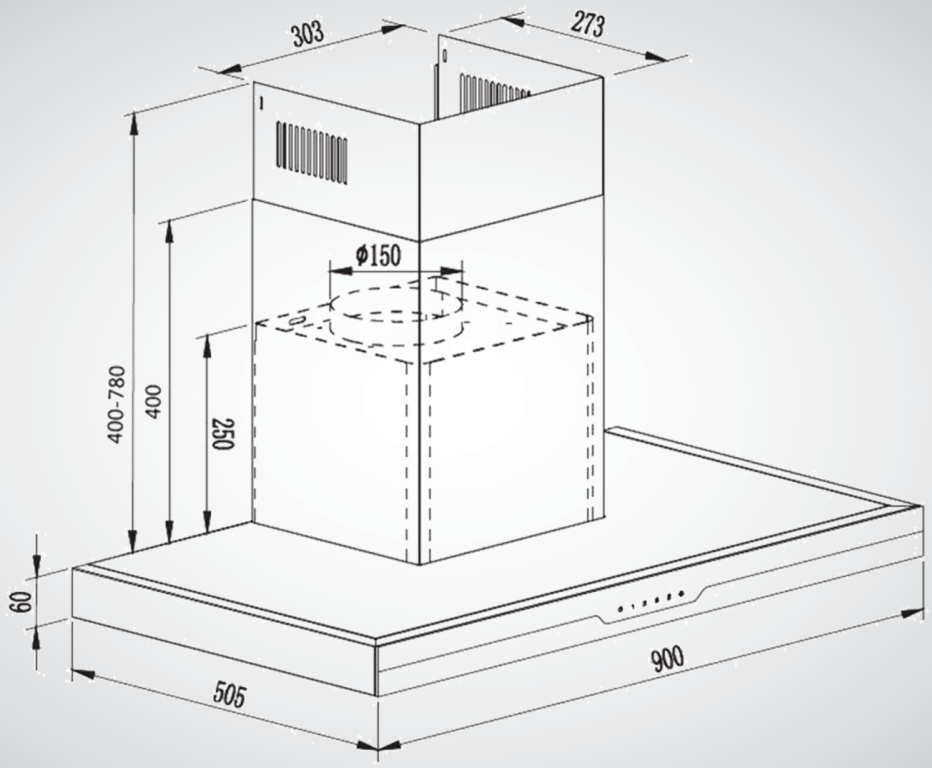

01/2018 Le Groupe se réserve le droit de modifier à tout moment et sans préavis les produits décrits dans ce document. Celui-ci ne peut constituer un document contractuel.