SCHNEIDER

Table vitro 60 cm

STV603

3 foyers

Largeur 60 cm

Puissance 5200 W

Commande par touches sensitives

Un simple effleurement des touches suffit pour régler votre table. La commande est intuitive et confortable.

9 niveaux de températures

Pour un résultat de cuisson parfait, cette table vous permet de choisir parmi 9 températures.

Minuterie

Un signal sonore vous indique quand le temps réglé est écoulé.

Caractéristiques

Largeur : 60 cm
Type de foyers : Touches sensitives
Nombre de foyers : 3
Type de commandes : Touches sensitives
Position des commandes : Frontal
Minuterie : oui
Nombre de positions : 9
Sécurité enfants : oui
Témoin de chaleur résiduelle : oui
Arrêt automatique : oui

Puissance et consommation

Puissance totale : 5200 W
Diamètre avant gauche : 200 mm
Puissance : 1800 W
Diamètre arrière gauche : 165 mm
Puissance : 1200 W
Diamètre arrière droit : 138 / 230 mm
Puissance : 1000 / 2200 W
Diamètre avant droit : -
Puissance : -

Données techniques

Dimensions du produit (HxLxP) :
590 x 520 x 52 mm
Dimensions du produit emballé (HxLxP) :
650 x 560 x 115 mm
Niche d'encastrement (HxLxP) :
560 x 490 mm
Poids net : 8,4 kg
Poids brut : 9,6 kg
Longueur du câble : 100 cm
Voltage / Fréquence : 220-240V 50Hz

Quantités containeur 20' : 665 pcs
Quantités containeur 40' : 1368 pcs
Quantités containeur 40'HQ : 1583 pcs

Code EAN : 3527570053825
DEEE HT : 1,04 €

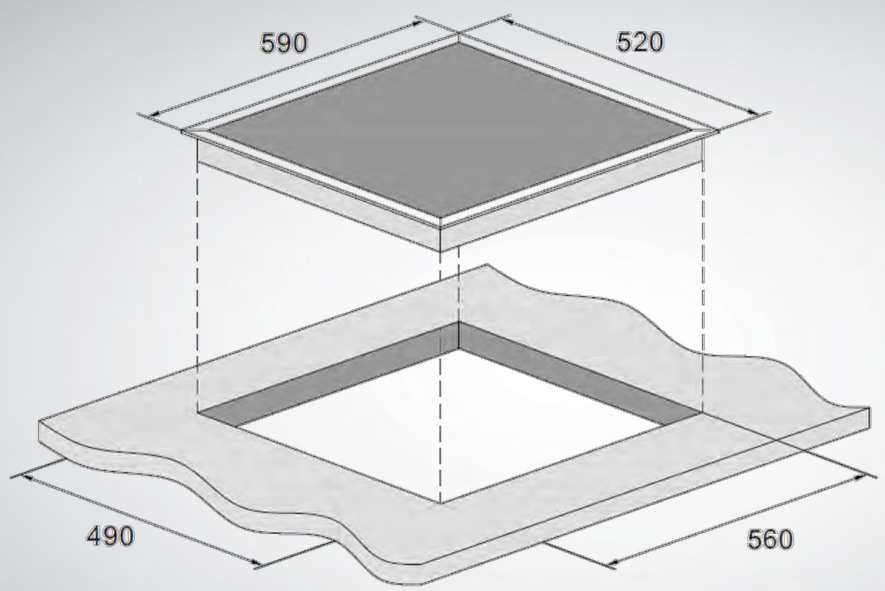

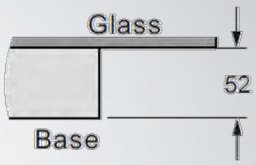

01/2018 Le Groupe se réserve le droit de modifier à tout moment et sans préavis les produits décrits dans ce document. Celui-ci ne peut constituer un document contractuel.